ООО «КАРСТ»

Наименование объекта благоустройства: Благоустройство сквера им. А.В. Ворожейкина с прилегающей территорией ул. Набережная Революции

ПРОЕКТНО-СМЕТНАЯ ДОКУМЕНТАЦИЯ
Раздел 3. «Архитектурные решения»

68/2025-АР
Том 3.1

Ген. проектировщик ООО «КАРСТ» — **Н.П. Медведенко**

Разработчик "ИП Беляков Н.П." — **Н.П. Беляков**

2025

ИП Беляков Н.П.

Наименование объекта благоустройства: Благоустройство сквера им. А.В. Ворожейкина с прилегающей территорией ул. Набережная Революции

ПРОЕКТНО-СМЕТНАЯ ДОКУМЕНТАЦИЯ
Раздел 3. «Архитектурные решения»

68/2025-АР
Том 3.1

Изм.	№док.	Подп.	Дата

2025

Номер тома	Обозначение	Наименование	Примечание
Благоустройство сквера им. А.В. Ворожейкина с прилегающей территорией ул. Набережная Революции			
Раздел 1 «Пояснительная записка»			
1	68/2025-ПЗ	Пояснительная записка	ИП Беляков Н.П.
Раздел 2 «Схема планировочной организации земельного участка»			
2	68/2025-ПЗУ	Схема планировочной организации земельного участка	ИП Беляков Н.П.
Раздел 3 «Архитектурные решения»			
3	68/2025-АР	Архитектурные решения	ИП Беляков Н.П.
Раздел 4 «Конструктивные решения»			
4	68/2025-КР	Конструктивные решения	ИП Беляков Н.П.
Раздел 5 «Сведения об инженерном оборудовании, о сетях инженерно-технического обеспечения, перечень инженерно-технических мероприятий, содержание технологических решений»			
Подраздел 1,5. Сети электроснабжения, сети связи			
5.1.	68/2025-ИОС-ЭС	Система электроосвещения	ИП Беляков Н.П.
5.5.1.	68/2025-ИОС-СОТ	Сети связи	ИП Беляков Н.П.
5.5.2.	68/2025-ИОС-НСС	Сети связи.Кабельная канализация	ИП Беляков Н.П.
Раздел 12 «Смета на строительство, реконструкцию, капитальный ремонт, снос объекта капитального строительства»			
12.1	68/2025-СМ	Книга 1. Сметная документация	ИП Беляков Н.П.
12.2	68/2025-ВОР	Книга 2. Ведомость объемов работ	ИП Беляков Н.П.
12.3	68/2025-ПЛ	Книга 3. Прайс-листы	ИП Беляков Н.П.

Взам. инв. №

Подпись и дата

Инв. № подл.

Изм.	Кол.уч	Лист	Nдок	Подп.	Дата

68/2025-АР

Разработал	Беляков Н.П.		
Проверил	Беляков Н.П.		
ГИП	Марков-Долотов В.П.		

Состав проекта

Стадия	Лист	Листов
П	0	

ИП Беляков Н.П.

Ведомость чертежей основного комплекта

Лист	Наименование	Примечание
1	Ведомость чертежей	
2	Скамья городская со спинкой_СК1: визуализация, аксонометрия, план М1:20, вид сбоку М1:20, вид спереди М1:20, узел_1	
3	Скамья городская_СК2: Визуализация, План М1:50, Вид 1-2 М1:50, Вид А-Б М1:50, Сечение 1-1	
4	Скамья городская накладная_СК3: Визуализация, Аксономерия, План М1:30, Вид 1-2 М1:30, Вид А-Б М1:30, Сечение 1-1	
5	Скамья городская_СК4: Визуализация, Аксономерия, План М1:30, Вид 1-2 М1:30, Вид А-Б М1:30, Сечение 1-1	
6	Кресло городское_К1: Визуализация, Аксономерия, План М1:30, Вид 1-2 М1:30, Вид А-Б М1:30, Узел_1	
7	Пряничный барабан: Визуализация, Аксономерия, План М1:30, Вид 1-2 М1:30, Вид А-Б М1:30, Узел_1	
8	Фотопластикон_Ф: Визуализация, Аксономерия, План М1:30, Вид 1-2 М1:30, Вид А-Б М1:30, Узел_1	
9	Информационная табличка с названием улиц_ИТ1: Визуализация, Аксономерия, План М1:30, Вид 1-2 М1:30, Вид А-Б М1:30, Узел_1	
10	Информационная табличка с названием улиц_ИТ2: Визуализация, Аксономерия, План М1:30, Вид 1-2 М1:30, Вид А-Б М1:30, Узел_1	
11	Информационный стенд_ИС: Визуализация, Аксономерия, План М1:30, Вид 1-2 М1:30, Вид А-Б М1:30, Узел_1	
12	Акцентный боллард_Б1: Визуализация, План М1:30, Вид 1-2 М1:30	
13	Фотокуб_КБ: Визуализация, План М1:30, Вид 1-2 М1:30	
14	Шезлонг_Ш: Визуализация, Аксономерия, План М1:30, Вид 1-2 М1:30, Вид А-Б М1:30, Узел_1	
15	Длинная обзорная скамья_СК5: Визуализация, Аксономерия, План М1:30, Вид 1-2 М1:30, Вид А-Б М1:30, Узел_1	
16	Арт-объект Городецкая погремушка_АРТ1: Визуализация, Аксономерия, План М1:30, Вид 1-2 М1:30, Вид А-Б М1:30, Узел_1	
17	Арт-объект Фонарь_АРТ2: Визуализация, Аксономерия, План М1:30, Вид 1-2 М1:30, Узел_1	
18	Ограждение лестницы_ОГ1: Визуализация, Аксономерия, План М1:30, Вид 1-2 М1:30, Вид А-Б М1:30, Узел_1	
19	Информационная табличка на ограждение лестницы_ИТ3: Визуализация, Аксономерия, План М1:30, Вид 1-2 М1:30, Вид А-Б М1:30, Узел_1	
20	Скамья городская накладная_СК6: Визуализация, Аксономерия, План М1:30, Вид 1-2 М1:30, Вид А-Б М1:30, Узел_1,	
21	Навес с качелями_НВ1: Визуализация, Аксономерия, План М1:100	
22	Навес с качелями_НВ1: Вид 1-8 М1:30, Вид А-Ж М1:100, Сечение 1-1, Фрагмент_1, Фрагмент столба	
23	Терраса_НВ2: Визуализация, Аксономерия, План М1:30, Вид 1-2 М1:30, Вид А-Б М1:30, Узел_1	
24	Большой прилавок_НВ3: Визуализация, Аксономерия, План М1:30, Вид 1-2 М1:30, Вид А-Б М1:30, Узел_1	
25	Маленький прилавок_НВ4: Визуализация, Аксономерия, План М1:30, Вид 1-2 М1:30, Вид А-Б М1:30, Узел_1	

Также к альбому АР прилагается:
Приложение 1. Инфографика для информационных носителей
Приложение 2. Изображения для резки
Приложение 3. Вектор лого Карст и Городца
Приложение 4. Вектор для всех информационных носителей
Приложение 5. Изображения для городецкой погремушки

Общие указания
1. Рабочая документация соответствует заданию на проектирование (договору), выданным техническим условиям, требованиям действующих технических регламентов, стандартов, сводов правил, других документов, содержащих установленные требования" соответствии с требованиями п. 4.3.5 ГОСТ Р 21.101-2020
2. Указания по монтажу конструкций, сведения о конструктивных решениях фундаментов смотреть в разделе КР.

Проект разработан в соответствии с действующими строительными нормами, правилами и предусматривает мероприятия, обеспечивающие взрывную, взрывопожарную и пожарную безопастность при эксплуатации малой архитектурной формы.
Главный инженер проекта _____/ Марков-Долотов В.П

Взам. Инв. №
Подпись и дата
Инв. № подл.

Изм.	Кол.уч.	Лист	№Док.	Подп.	Дата	68/2025-АР			
						Благоустройство сквера им. А.В. Ворожейкина с прилегающей территорией ул. Набережная Революции			
Разраб.		Беляков Н.П.			2025	Архитектурные решения	Стадия	Лист	Листов
Проверил		Беляков Н.П.			2025		П	1	25
Н. Контр.		Беляков Н.П.			2025				
ГИП		Марков-Долотов В.П.			2025	Ведомость чертежей	ИП БЕЛЯКОВ Н.П.		

Скамья городская со спинкой _СК1

План М1:20

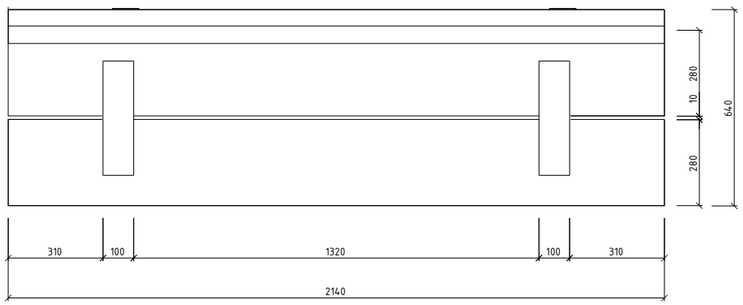

Визуализация

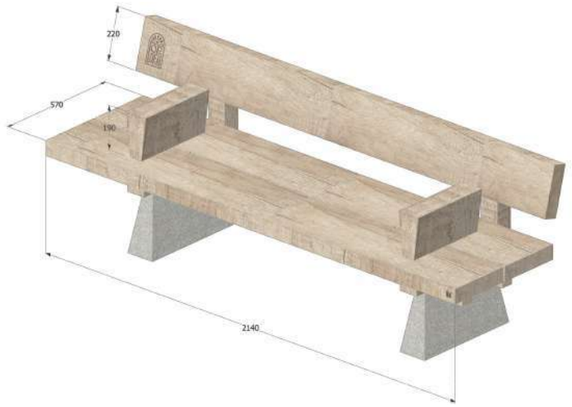

Аксонометрия

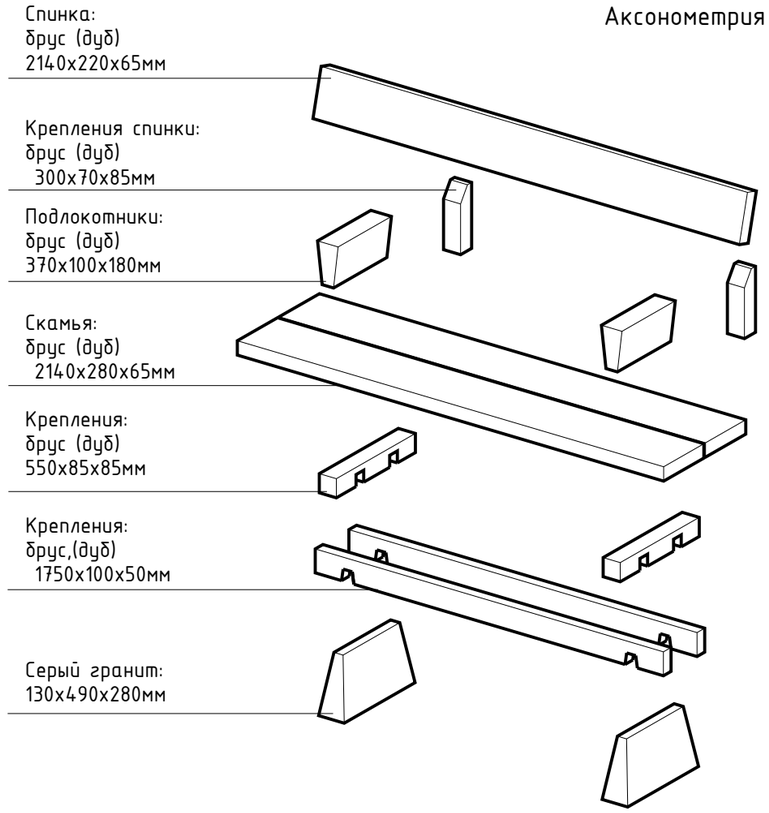

Вид спереди М1:20

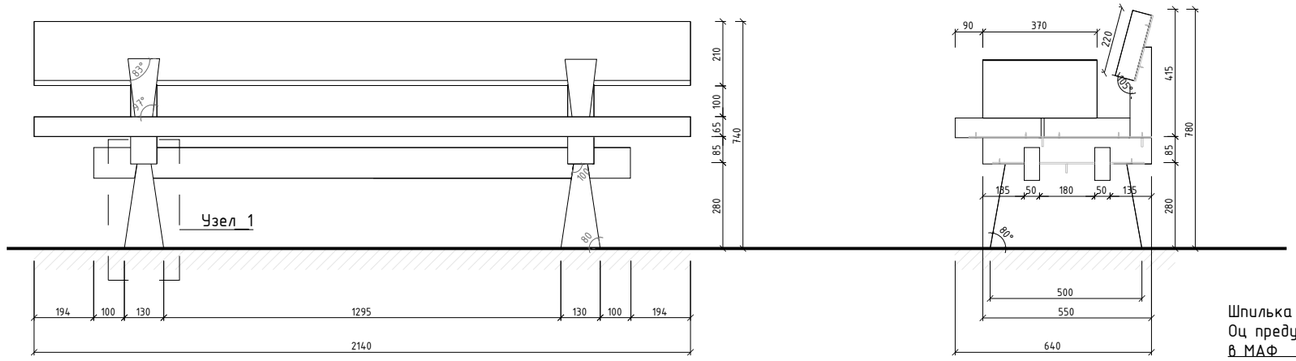

Вид сбоку М1:20

Узел_1

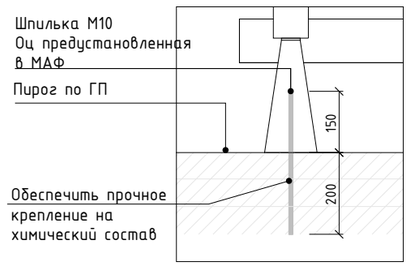

Схема размещения фирменных элементов

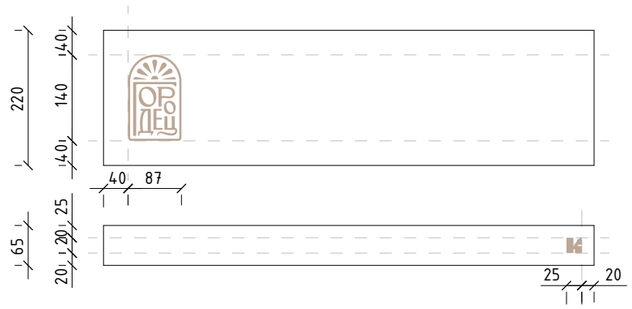

Примечания к фирменным элементам:
– Векторный формат файлов см. в приложении 4 или запросить у авторов концепции
– Метод нанесения изображений – фрезеровка на глубину до 3мм
– Все изменения согласовать с авторами концепции

Спецификация элементов скамьи_СК1

№	Наименование	Ед. изм	Кол-во
1	Спинка: брус (дуб) с огнебиозащитным *покрытием 2140х220х65мм*	шт.	1
2	Скамья: брус (дуб) с огнебиозащитным *покрытием 2140х280х60мм*	шт.	2
3	Подлокотники: брус (дуб) с огнебиозащитным покрытием 370х100х180мм	шт.	2
4	Крепления: брус (дуб) с огнебиозащитным покрытием 1750х100х50мм	шт.	2
5	Крепления спинки: брус (дуб) с огнебиозащитным покрытием 300х70х85мм	шт.	2
6	Крепления, брус (дуб) с огнебиозащитным покрытием 550х85х85мм	шт.	2
7	Серый гранитный камень: 130х490х280	шт.	2

Примечание:

- Габариты: 2140х640мм h=740мм
- Материал: брус(дуб) с огнебиозащитным покрытием с нанесением фирменного логотипа «Городец». Основание -серый гранитный камень
- Монтаж: анкеровка
- Скамья должна быть антивандальной, и неразборной
- Крепление деревянных элементов выполняется скрытым креплением
- Все металлические элементы из нержавеющей стали
- Все металлические элементы (уголок, пластина) утапливаются заподлицо с деревянными элементами
- Точное местоположение и количество см. в разделе ГП
- МАФ индивидуального изготовления

Взам. Инв. №	Подпись и дата	Инв. № подл.

Изм.	Кол.уч.	Лист	№Док.	Подп.	Дата	68/2025-АР			
						Благоустройство сквера им. А.В. Ворожейкина с прилегающей территорией улицы Набережной Революции			
Разраб.		Беляков Н.П.			2025	Архитектурные решения	Стадия	Лист	Листов
Проверил		Беляков Н.П.			2025		П	2	25
Н. Контр.		Беляков Н.П.			2025				
ГИП		Марков-Долотов В.П.			2025	Скамья городская со спинкой_СК1: визуализация, план М1:20, вид сбоку М1:20, вид спереди М1:20, аксонометрия, узел_1	ИП БЕЛЯКОВ Н.П.		

Скамья городская со спинкой _СК2

План М1:20

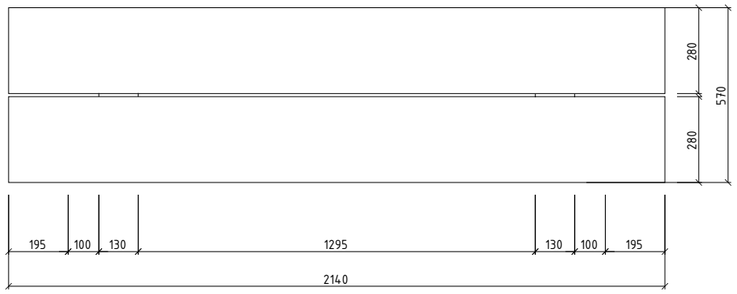

Визуализация

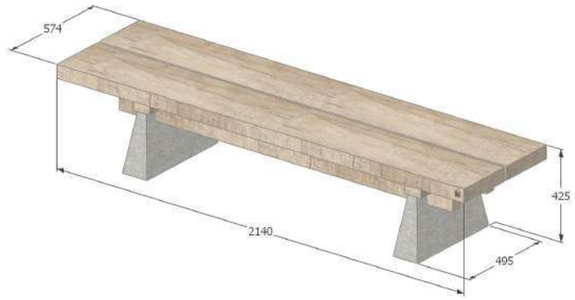

Аксонометрия

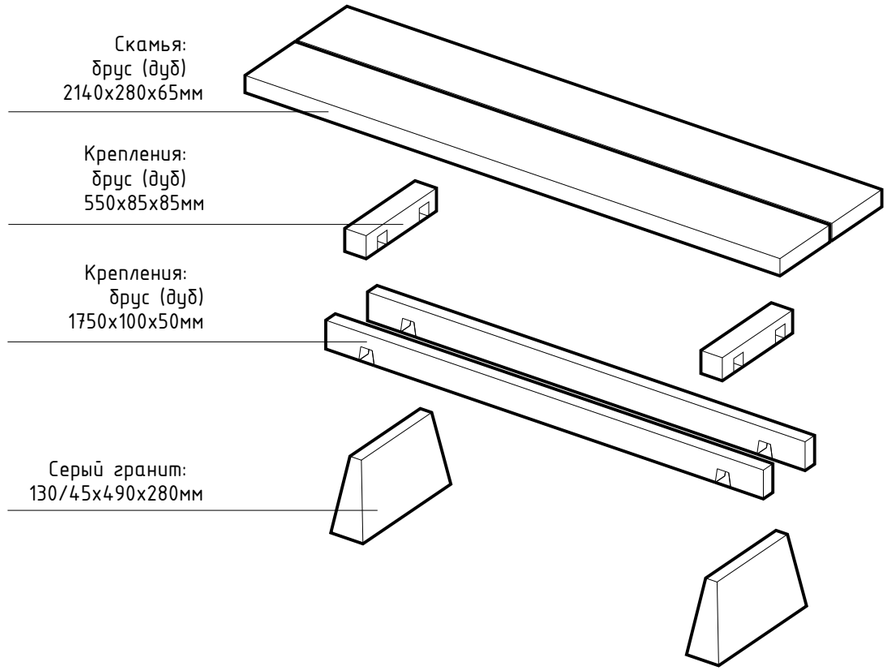

Вид спереди М1:20

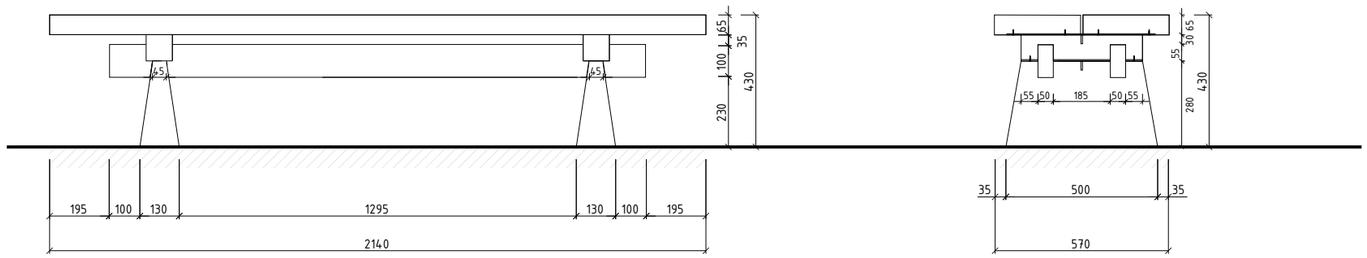

Вид сбоку М1:20

Спецификация элементов скамьи_СК1

№	Наименование	Ед. изм	Кол-во
1	Скамья: брус (дуб) с огнебиозащитным покрытием 2140x280x65мм	шт.	2
2	Крепления: брус (дуб) с огнебиозащитным покрытием 1750x100x50мм	шт.	2
3	Крепления: брус (дуб) огнебиозащитным покрытием 550x85x85мм	шт.	2
4	Серый гранитный камень: 130x490x280	шт.	2

Узел_1

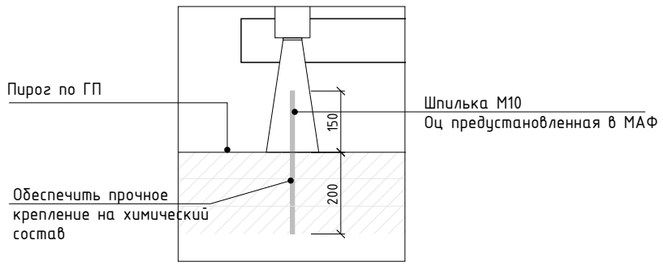

Схема размещения фирменных элементов

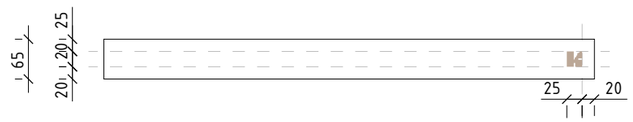

Примечания к фирменным элементам:
– Векторный формат файлов см. в приложении 4 или запросить у авторов концепции
– Метод нанесения изображений – фрезеровка на глубину до 3мм
– Все изменения согласовать с авторами концепции

Примечание:

- Габариты: 2140x570мм h=430мм
- Материалы: брус (дуб) с огнебиозащитным покрытием с нанесением фирменного логотипа «Городец». Основание -серый гранитный камень
- Монтаж: Анкеровка
- Скамья должна быть антивандальной, и неразборной
- Крепление деревянных элементов выполняется скрытым креплением
- Все металлические элементы из нержавеющей стали
- Все металлические элементы (уголок, пластина) утапливаются заподлицо с деревянными элементами
- Точное местоположение и количество см. в разделе ГП
- МАФ индивидуального изготовления

Изм.	Кол.уч.	Лист	№Док.	Подп.	Дата	68/2025-АР			
						Благоустройство сквера им. А.В. Ворожейкина с прилегающей территорией улицы Набережной Революции			
Разраб.		Беляков Н.П.			2025	Архитектурные решения	Стадия	Лист	Листов
Проверил		Беляков Н.П.			2025		П	3	25
Н. Контр.		Беляков Н.П.			2025				
ГИП		Марков-Долотов В.Д.			2025	Скамья городская_СК2: визуализация, план М1:20, вид спереди М1:20, вид сбоку М1:20, аксонометрия, узел_1	ИП БЕЛЯКОВ Н.П.		

Взам. Инв. №

Подпись и дата

Инв. № подл.

Деревянная скамейка-накладка_СК3

План М1:20

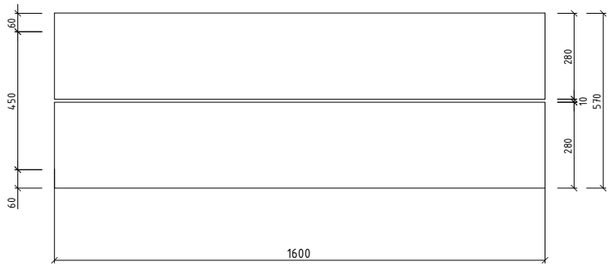

Узел_1

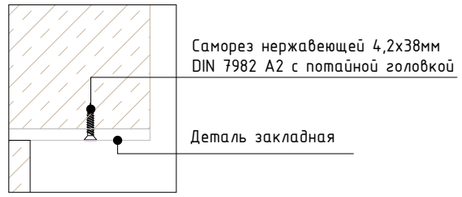

Визуализация

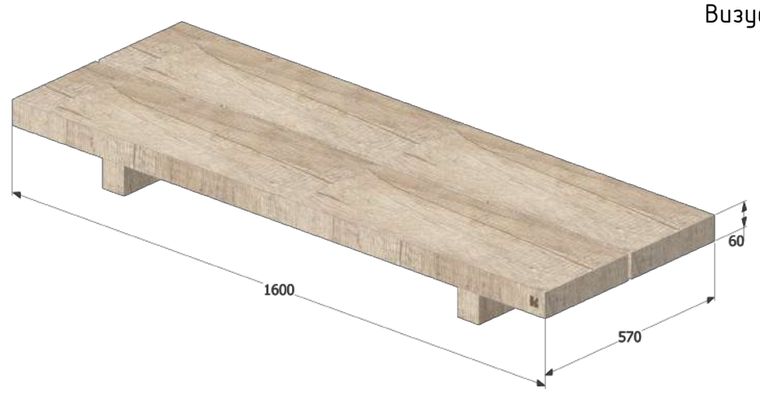

Вид спереди М1:20

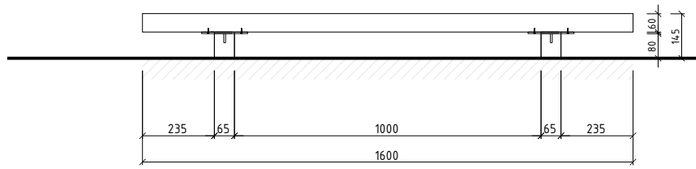

Вид сбоку М1:20

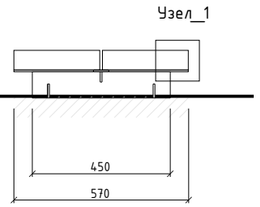

Аксонометрия

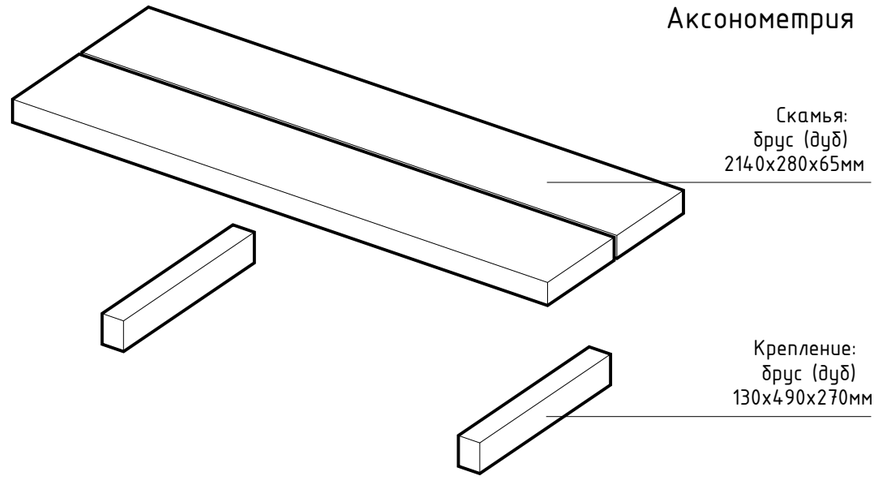

Спецификация элементов скамьи_СК3

№	Наименование	Ед. изм	Кол-во
1	Сиденье 1600х280х65мм: брус (дуб)	шт	2
2	Крепления брус (дуб) с огнебиозащитным покрытием 450х65х80мм	шт	2

Схема размещения фирменных элементов, М1:10

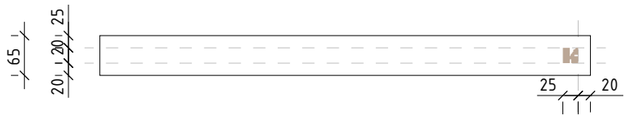

Примечания к фирменным элементам:
– Векторный формат файлов см. в приложении 4 или запросить у авторов концепции
– Метод нанесения изображений – фрезеровка на глубину до 3мм
– Все изменения согласовать с авторами концепции

Примечание:

- Габариты: 1600х570мм h=145мм
- Материал: брус(дуб) с огнебиозащитным покрытием с нанесением фирменного логотипа «Городец».
- Монтаж: Анкеровка
- Скамья должна быть антивандальной, и неразборной
- Крепление деревянных элементов выполняется скрытым креплением
- Все металлические элементы из нержавеющей стали
- Все металлические элементы (уголок, пластина) утапливаются заподлицо с деревянными элементами
- Точное местоположение и количество см. в разделе ГП
- МАФ индивидуального изготовления

Узел_2

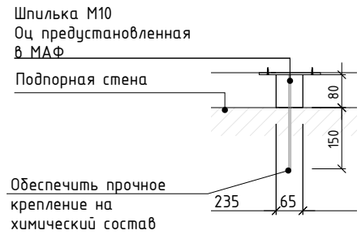

Изм.	Кол.уч.	Лист	№Док.	Подп.	Дата	68/2025-АР			
						Благоустройство сквера им. А.В. Ворожейкина с прилегающей территорией улицы Набережной Революции			
Разраб.		Беляков Н.П.			2025	Архитектурные решения	Стадия	Лист	Листов
Проверил		Беляков Н.П.			2025		П	4	25
Н. Контр.		Беляков Н.П.			2025				
ГИП		Марков-Долотов В.Д.			2025	Скамья городская_СК3: визуализация, аксонометрия, план М1:20, вид сбоку М1:20, вид спереди М1:20, узел 1-2	ИП БЕЛЯКОВ Н.П.		

Взам. Инв. №
Подпись и дата
Инв. № подл.

Скамья городская_СК4

План М1:20

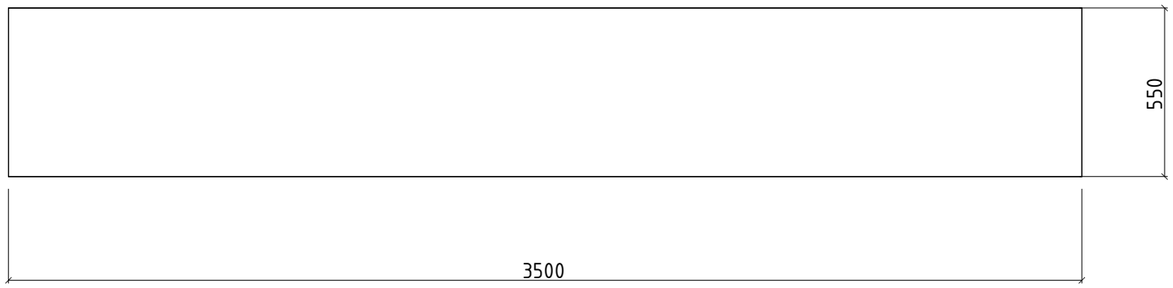

Визуализация

Вид спереди М1:20

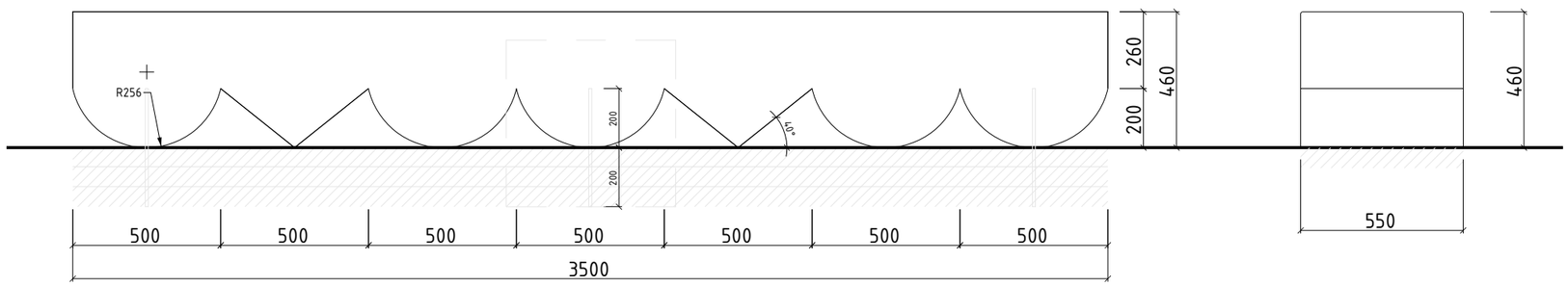

Вид сбоку М1:20

Узел_1

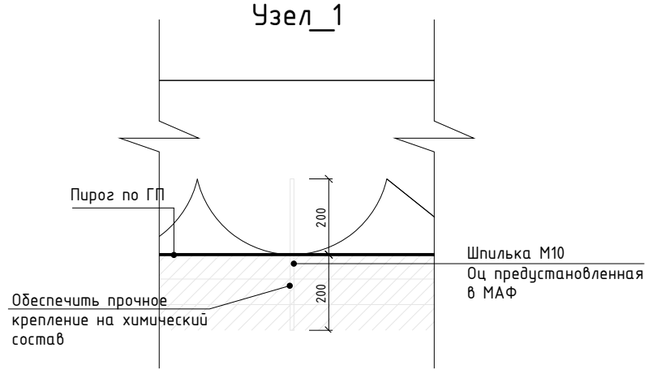

Спецификация элементов скамьи_СК4

№	Наименование	Ед. изм	Кол-во
1	*Скамья: брус (дуб)* 3500x550x460мм	пг.м.	3.5

Примечание:

- *Габариты: 3500x550 h=460мм*
- *Материалы: брус (дуб) с огнебиозащитным покрытием*
- *Радиус фаски 5 мм под прямым срезом*
- *Монтаж: анкеровка*
- *Крепление деревянных элементов выполняется скрытым креплением*
- *Все металлические элементы из нержавеющей стали*
- *Точное местоположение и количество см. в разделе ГП*
- *МАФ индивидуального изготовления*

Взам. Инв. №	Подпись и дата	Инв. № подл.

Изм.	Кол.уч.	Лист	№Док.	Подп.	Дата	68/2025-АР			
						Благоустройство сквера им. А.В. Ворожейкина с прилегающей территорией улицы Набережной Революции			
Разраб.		Беляков Н.П.			2025	Архитектурные решения	Стадия	Лист	Листов
Проверил		Беляков Н.П.			2025		П	5	25
Н. Контр.		Беляков Н.П.			2025				
ГИП		Марков-Долотов В.П			2025	Скамья городская_СК4: визуализация, план М1:20, вид сбоку М1:20, вид спереди М1:20, узел 1	ИП БЕЛЯКОВ Н.П.		

Кресло городское_К1

План М1:30

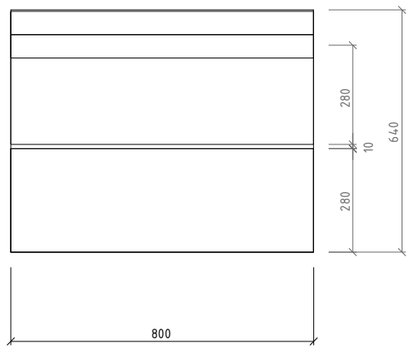

Визуализация

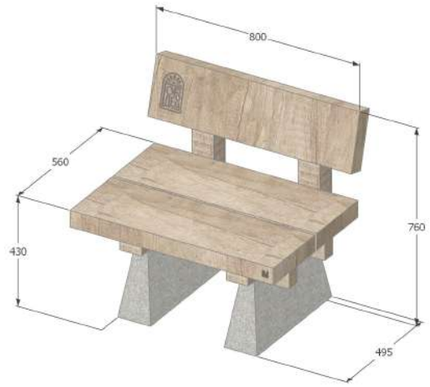

Аксонометрия

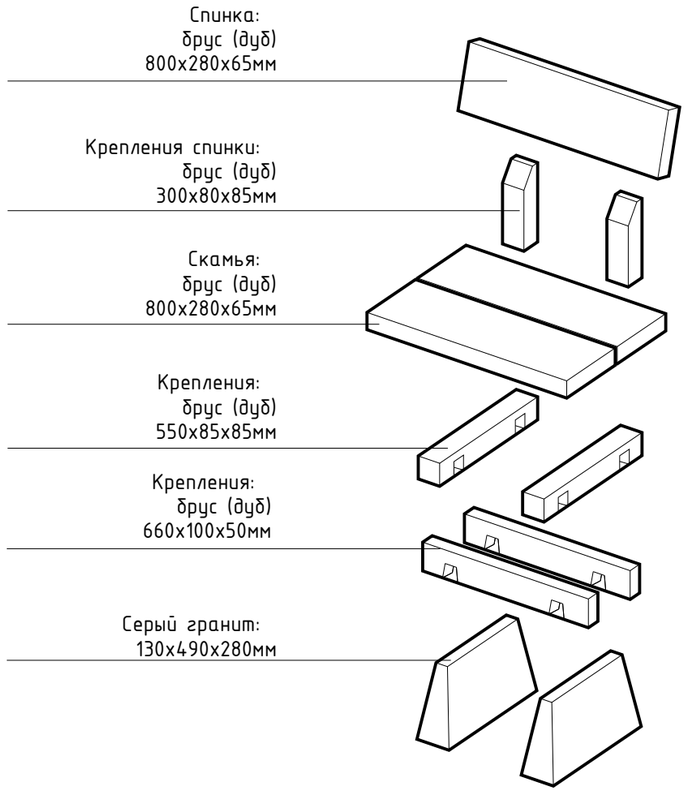

Вид спереди М1:30

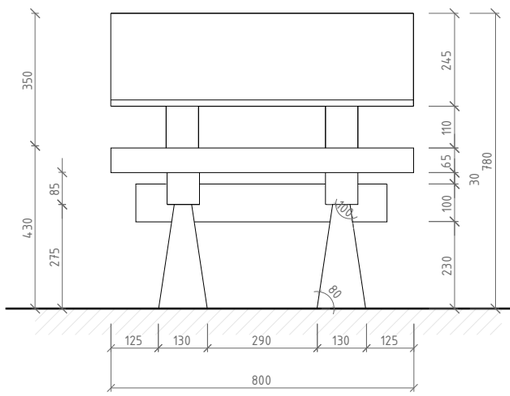

Вид сбоку М1:30

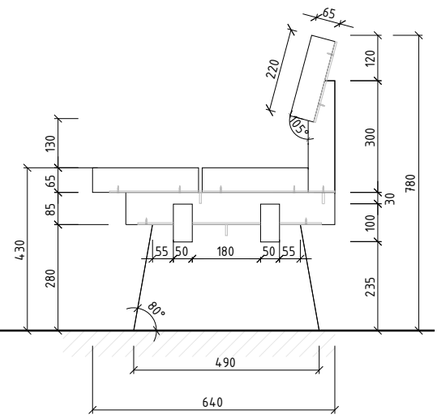

Схема размещения фирменных элементов, М1:10

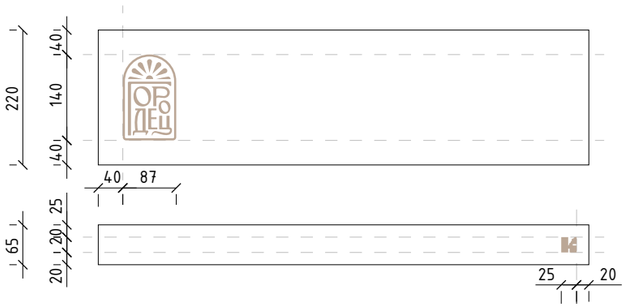

Примечания к фирменным элементам:
— Векторный формат файлов см. в приложении 4 или запросить у авторов концепции
— Метод нанесения изображений — фрезеровка на глубину до 3мм
— Все изменения согласовать с авторами концепции

Примечание:

- Габариты: 800x640мм h=780мм
- Материалы: брус (дуб) с огнебиозащитным покрытием с нанесением фирменного логотипа «Городец». Основание - серый гранитный камень.
- Монтаж: анкеровка
- Скамья должна быть антивандальной, и неразборной
- Крепление деревянных элементов выполняется скрытым креплением с лицевой стороны
- Все металлические элементы из нержавеющей стали
- Все металлические элементы (уголок, пластина) утапливаются заподлицо с деревянными элементами
- Точное местоположение и количество см. в разделе ГП
- МАФ индивидуального изготовления

Узел_1

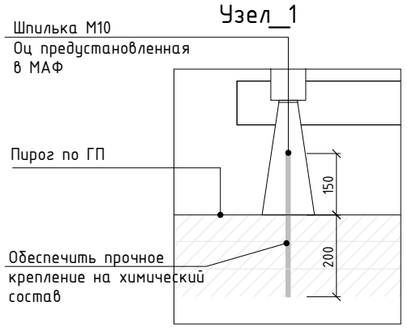

Спецификация элементов кресло городского_К1

№	Наименование	Ед. изм	Кол-во
1	Спинка: брус (дуб) 800x220x65мм	шт.	1
2	Скамья: брус (дуб) 800x280x65мм	шт.	2
3	Крепления: брус (дуб) 550x100x50мм	шт.	2
4	Крепления: брус (дуб) 660x100x50мм	шт.	2
5	Крепления: брус (дуб) 300x80x85мм	шт.	2
6	Серый гранитный камень: 130x490x280	шт.	2

Изм.	Кол.уч.	Лист	№Док.	Подп.	Дата	68/2025-АР		
						Благоустройство сквера им. А.В. Ворожейкина с прилегающей территорией улицы Набережной Революции		
Разраб.		Беляков Н.П.			2025	Архитектурные решения	Стадия	Лист	Листов
Проверил		Беляков Н.П.			2025		П	6	25
Н. Контр.		Беляков Н.П.			2025				
ГИП		Марков-Долотов В.П.			2025	Кресло городское_К1: визуализация, аксонометрия, план М1:20, вид сбоку М1:20, вид спереди М1:20, узел 1	ИП БЕЛЯКОВ Н.П.	

Взам. Инв. №

Подпись и дата

Инв. № подл.

Арт-объект Пряничный барабан_ПБ

План М1:20

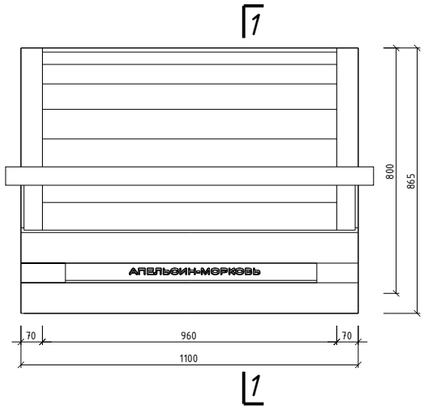

Визуализация

Брус (дуб)
1200x80x120мм

Вращающийся элемент барабан
брус (дуб)
960x100x50мм

Брус (дуб)410x1100мм

Надписи на барабане выжигаются*

Цвет краски RAL 9003

Цвет краски
RAL 6033

Каркас
брус (дуб)
35x70мм

Вид спереди М1:20

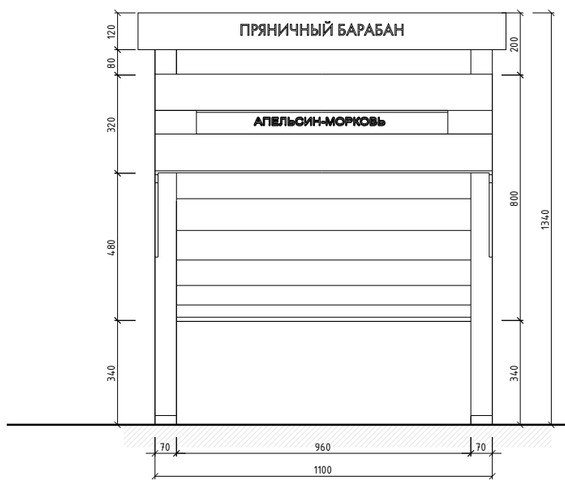

Вид сбоку М1:20

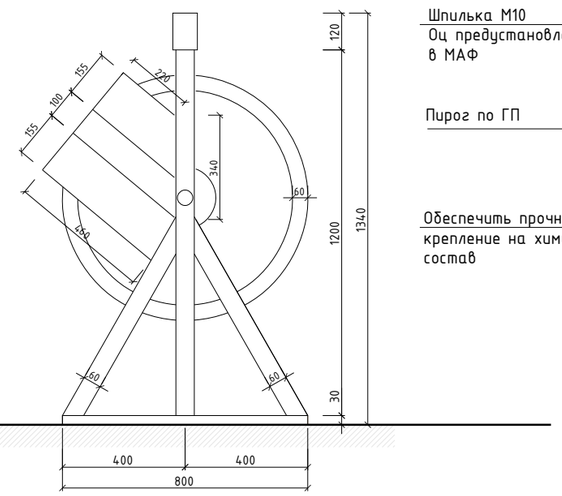

Узел_1

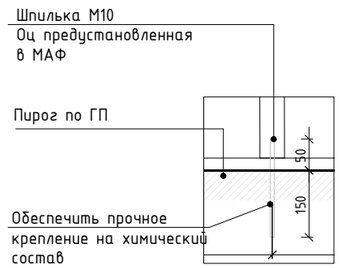

Сечение 1-1

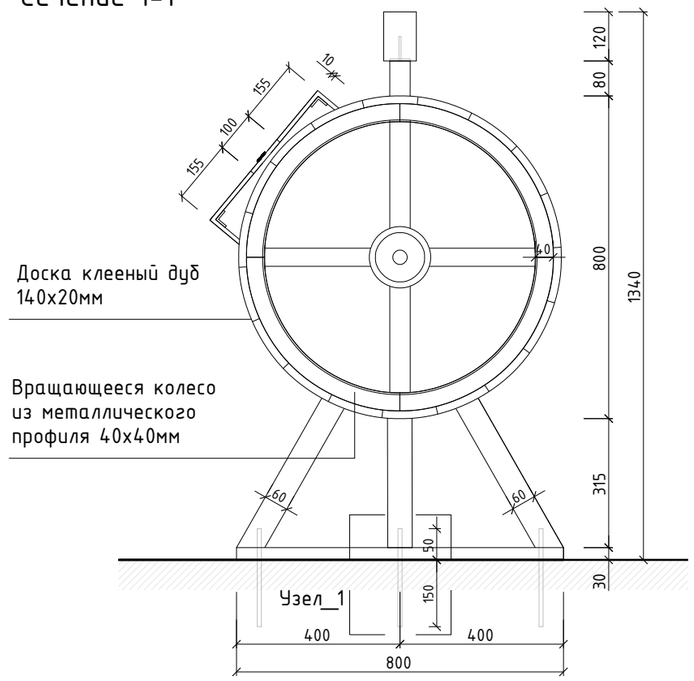

Спецификация элементов пряничного барабана_ПБ

№	Наименование	Ед. изм	Кол-во
1	Каркас брус (дуб) 50x70мм	пг.м.	8.2
2	Барабан, D=800мм, брус (дуб) 960x100x50мм	пг.м.	24
3	Доска (дуб) 960x100x50мм	кв.м.	0,82
4	Брус (дуб) 120x80мм	пг.м.	1.2

Примечание:

- Габариты: 1100x800мм, h=1280мм
- Материалы: брус (дуб) с огнебиозащитным покрытием, металлическийпрофиль 40x20 мм.
- Крепление деревянных элементов выполняется скрытым креплением
- Все металлические элементы из нержавеющей стали
- Все металлические элементы (уголок, пластина) утапливаются заподлицо с деревянными элементами
- Количество ребер на барабане 18
- Количество начинок 9: апельсин-морковь, абрикос-морковь, лимон-цедра, чернослив, малина, вишня, черника, сгущёнка-грецкий орех, фруктово-ягодная
- Названия начинок наносятся методом выжигания
- Точное местоположение и количество см. в разделе ГП
- МАФ индивидуального изготовления

*Шрифт текста Inter

Изм.	Кол.уч.	Лист	№Док.	Подп.	Дата	68/2025-АР		
						Благоустройство сквера им. А.В. Ворожейкина с прилегающей территорией улицы Набережной Революции		
Разраб.		Беляков Н.П.			2025	Архитектурные решения	Стадия	Лист	Листов
Проверил		Беляков Н.П.			2025		П	7	25
Н. Контр.		Беляков Н.П.			2025				
ГИП		Марков-Долотов В.П.			2025	Арт-объект пряничный барабан_ПБ: визуализация, аксонометрия, План М1:20, вид сбоку М1:20, вид спереди М1:20, сечение 1-1	ИП БЕЛЯКОВ Н.П.		

Взам. Инв. №
Подпись и дата
Инв. № подл.

Фотопластикон_Ф

Вид спереди М1:20

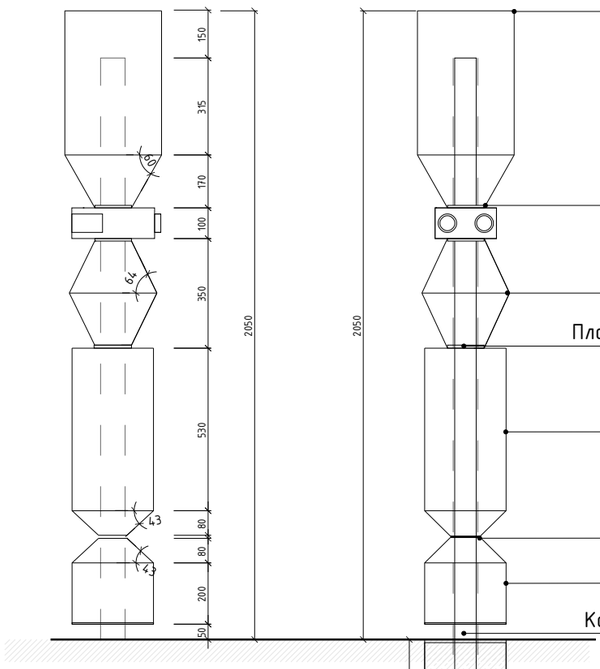

Сечение 1_1

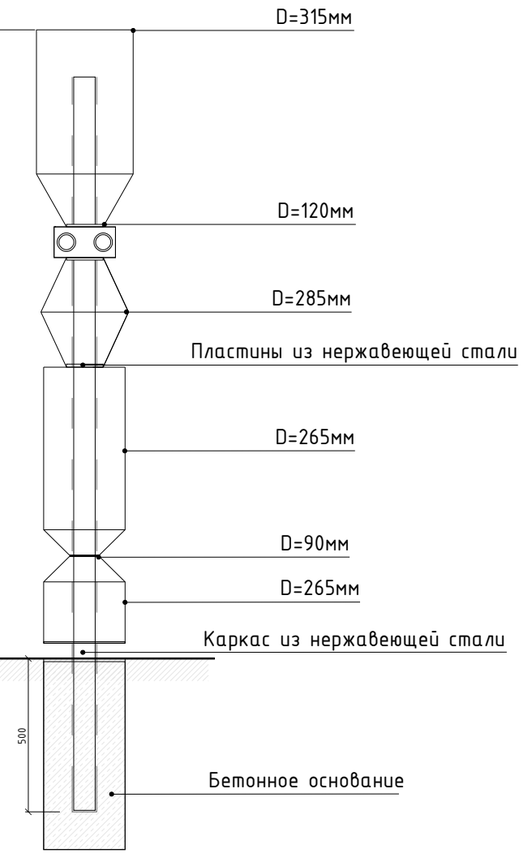

План М1:20

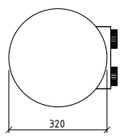

Визуализация

Аксонометрия

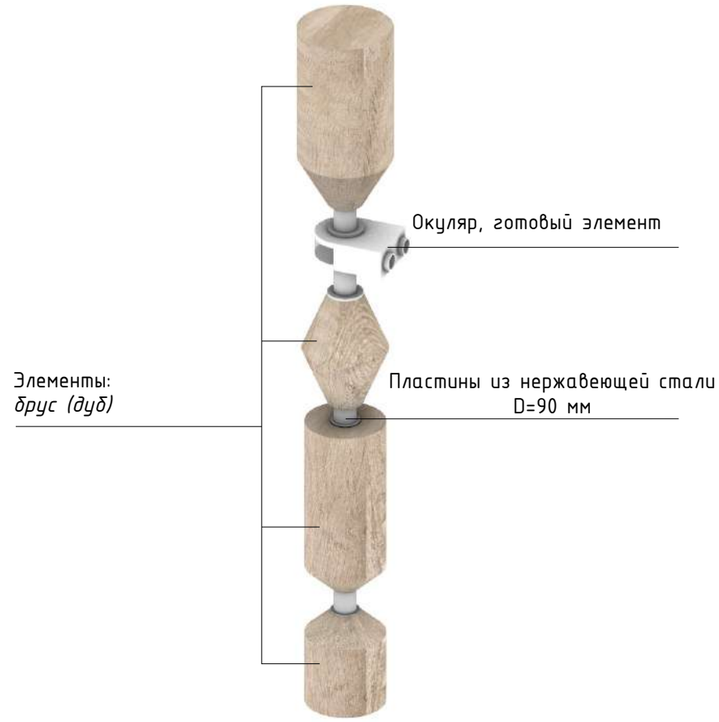

Примечание:

- Габариты: D=350мм h=2240мм
- Материал: Корпус - брус (дуб) с огнебиозащитным покрытием, металлическая труба диаметром 80 мм (обработка горячим цинкованием порошковый окрас в RAL 7026, текстура муар), подшипник упорный 90x120x22 мм, окуляры RAL 7026.
- Крепление деревянных элементов выполняется скрытым креплением
- Все металлические элементы (уголок, пластина) утапливаются заподлицо с деревянными элементами
- Точное местоположение и количество см. в разделе ГП
- МАФ индивидуального изготовления

Спецификация элементов Фотопластикона_Ф

№	Наименование	Ед. изм	Кол-во
1	Элементы: брус (дуб)	куб.м.	0.09
2	*Окуляры RAL 7026*	шт	1
3	Каркас: труба из нержавеющей стали 5 мм, D=80мм	шт	1

Изм.	Кол.уч.	Лист	№Док.	Подп.	Дата	68/2025-АР			
						Благоустройство сквера им. А.В. Ворожейкина с прилегающей территорией улицы Набережной Революции			
Разраб.		Беляков Н.П.			2025	Архитектурные решения	Стадия	Лист	Листов
Проверил		Беляков Н.П.			2025		П	8	25
Н. Контр.		Беляков Н.П.			2025				
ГИП		Марков-Долотов В.П			2025	Фотопластикон_Ф: визуализация, аксонометрия, план М1:20, вид спереди М1:20, сечение 1-1	ИП БЕЛЯКОВ Н.П.		

Взам. Инв. №

Подпись и дата

Инв. № подл.

Информационная табличка с названием улиц_ИТ1

План М1:10

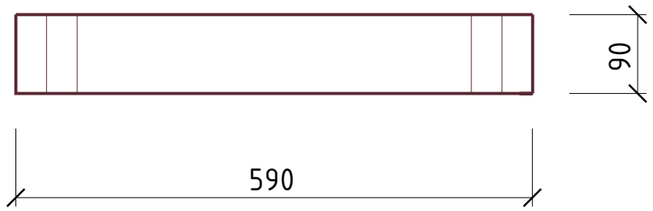

Вид сбоку М1:10

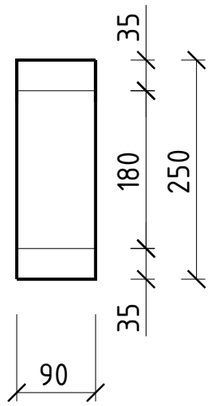

Визуализация

Вид спереди М1:10

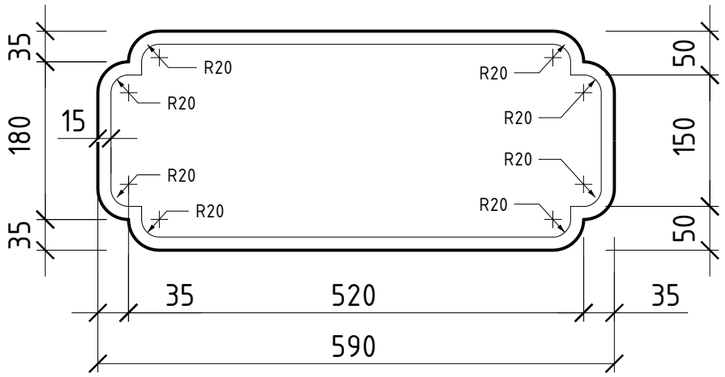

Крепление информационной таблички к фасаду
(показано условно, уточнить у производителя)

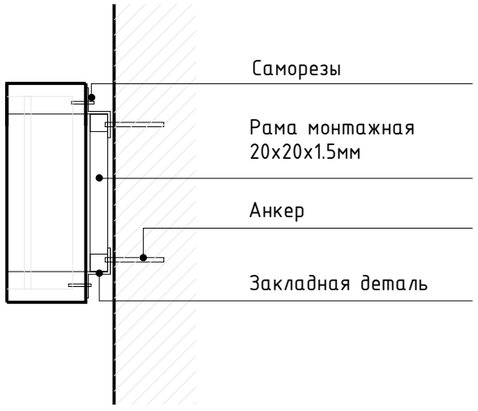

Расположение подписи

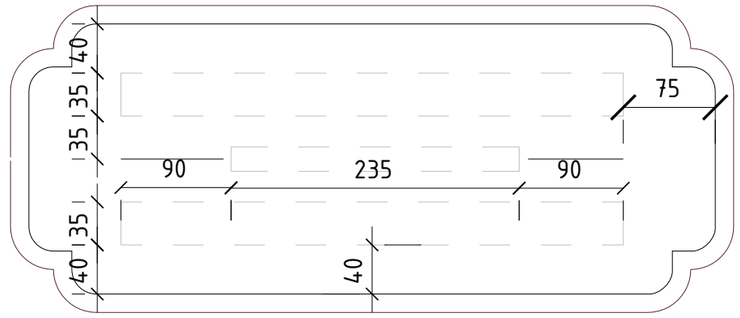

Спецификация элементов таблички_ИТ1

№	Наименование	Ед. изм	Кол-во
1	Медная пластина, 5 х90 мм	пг.м.	3
2	Металл с нанесением УФ печати	кв.м.	1,12

Примечание:

- *Габариты: 590х250х90мм*
- *Материалы: Медная пластина, 5х90 мм, металл с нанесением УФ печати*
- *Тексты, шрифты и метод нанесения см. в приложении 1*
- *Точное местоположение и количество см. в разделе ГП*
- *МАФ индивидуального изготовления*

* Инфографика и вектор для всех информационных носителей см. в приложении 1

Изм.	Кол.уч.	Лист	№Док.	Подп.	Дата	68/2025-АР			
						Благоустройство сквера им. А.В. Ворожейкина с прилегающей территорией улицы Набережной Революции			
Разраб.		Беляков Н.П.			2025	Архитектурные решения	Стадия	Лист	Листов
Проверил		Беляков Н.П.			2025		П	9	25
Н. Контр.		Беляков Н.П.			2025				
ГИП		Марков-Долотов В.П.			2025	Информационная табличка с названием улиц_ИТ1: визуализация, план М1:10, вид сбоку М1:10, вид спереди М1:10	ИП БЕЛЯКОВ Н.П.		

Взам. Инв. №

Подпись и дата

Инв. № подл.

Информационная табличка с названием улиц_ИТ2

План М1:10

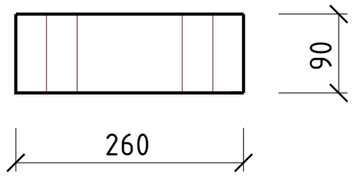

Вид спереди М1:10

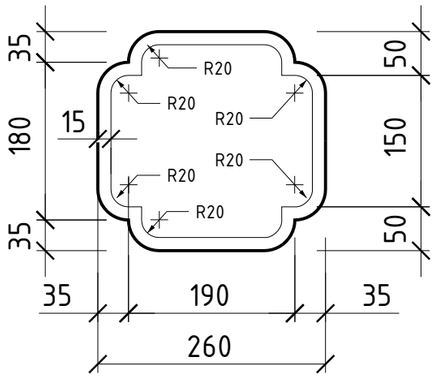

Вид сбоку М1:10

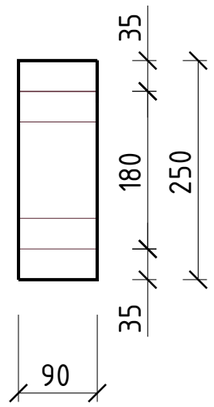

Крепление информационной таблички к фасаду (показано условно, уточнить у производителя)

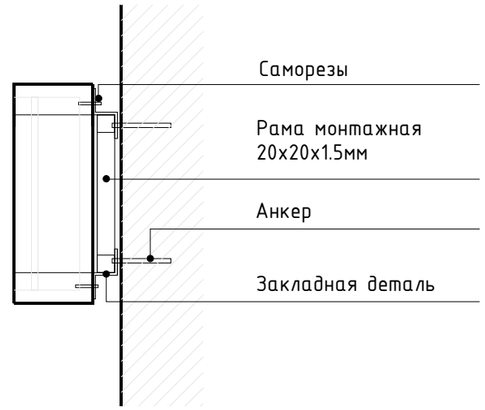

Визуализация

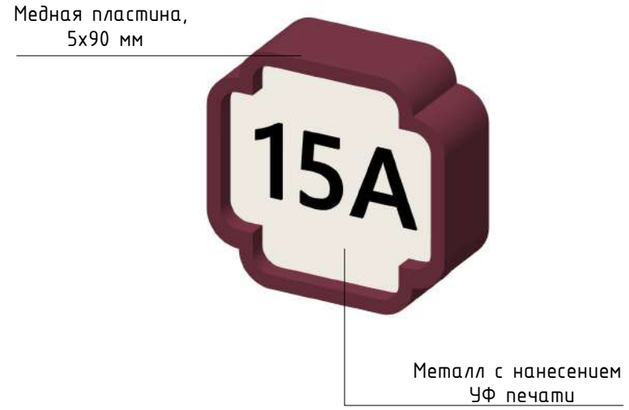

Расположение подписи

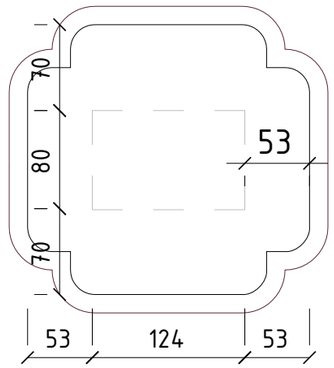

Спецификация элементов таблички_ИТ1

№	Наименование	Ед. изм	Кол-во
1	Медная пластина, 5х90 мм	пг.м.	1,5
2	Металл с нанесением УФ печати	кв.м.	0.04

Примечание:

- *Габариты: 590х250х90мм*
- *Материалы: Медная пластина, 5х90 мм, металл с нанесением УФ печати*
- *Тексты, шрифты и метод нанесения см. в приложении 1*
- *Точное местоположение и количество см. в разделе ГП*
- *МАФ индивидуального изготовления*

** Инфографика и вектор для всех информационных носителей см. в приложении 1*

Изм.	Кол.уч.	Лист	№Док.	Подп.	Дата	68/2025-АР			
						Благоустройство сквера им. А.В. Ворожейкина с прилегающей территорией улицы Набережной Революции			
Разраб.		Беляков Н.П.			2025	Архитектурные решения	Стадия	Лист	Листов
Проверил		Беляков Н.П.			2025		П	10	25
Н. Контр.		Беляков Н.П.			2025				
ГИП		Марков-Долотов В.П			2025	Информационная табличка с названием улиц_ИТ2: визуализация, план М1:10, вид сбоку М1:10, вид спереди М1:10	ИП БЕЛЯКОВ Н.П.		

Взам. Инв. №

Подпись и дата

Инв. № подл.

Информационный стенд_ИС

План М1:20

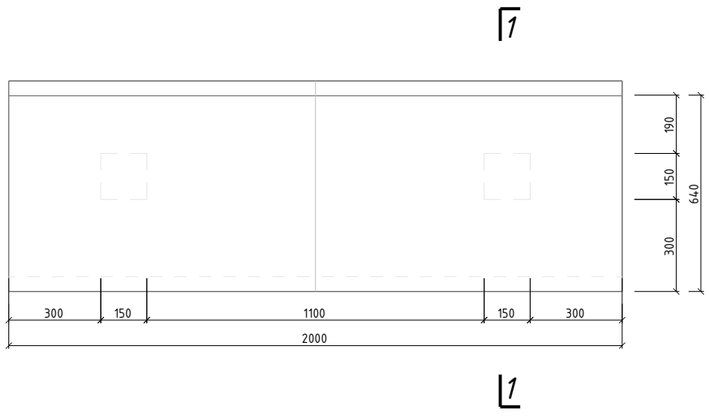

Вид сбоку М1:20

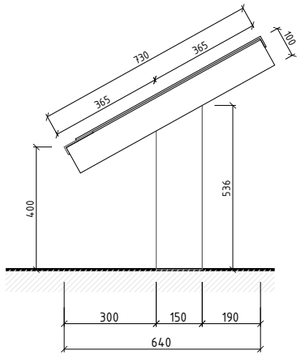

Визуализация

Вид спереди М1:20

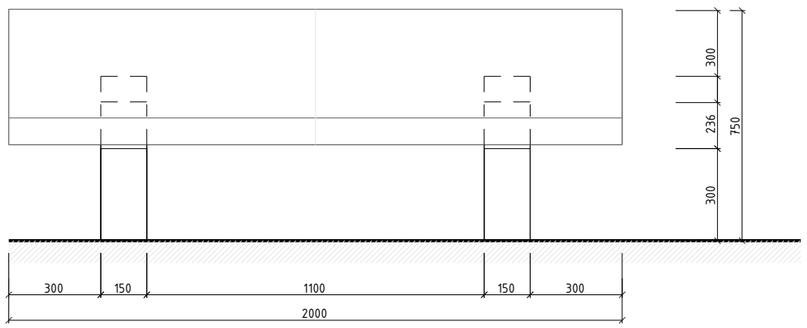

Схема изображения

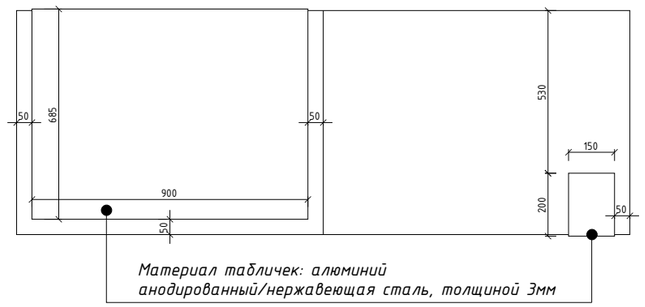

Сечение 1-1

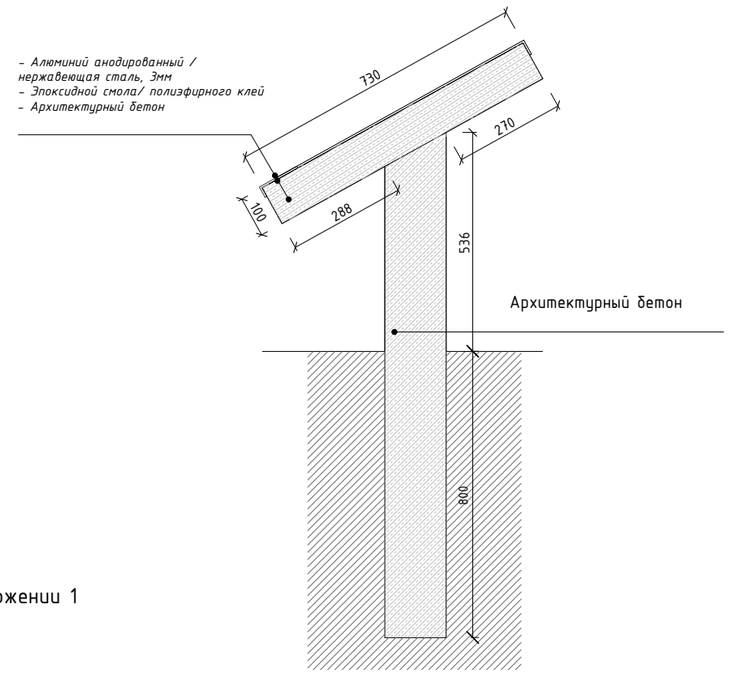

Спецификация элементов информационный стенда_ИС

№	Наименование	Ед. изм	Кол-во
1	Архитектурный бетон	куб.м.	0.16
2	Таблички: нержавеющая сталь/анодированный алюминий	кв.м.	0.7

* Инфографика и вектор для всех информационных носителей см. в приложении 1

Примечание:

- Габариты: 2000x640x750мм
- Материал: архитектурный бетон на основе белого цемента и наполнителя - мраморный песок и мраморная крошкапластификатора. Текстура бетона: шлифованный, гладкий белый бетон. Информационной таблички - нержавеющая сталь/анодированный алюминий
- Монтаж: бетонирование
- Таблички крепятся на поверхность с помощью эпоксидной смолы или полиэфирного клея
- Бетонные элементы должны быть армированы стальными сетками и/или стержневой арматурой согласно СП 63 (не менее минимального процента армирования)
- Изображение наносится лазерной гравировкой (снятие темного слоя гальваники)
- Тексты, шрифты и метод нанесения см. в приложении
- Точное местоположение и количество см. в разделе ГП
- МАФ индивидуального изготовления

Изм.	Кол.уч.	Лист	№Док.	Подп.	Дата	68/2025-АР		
						Благоустройство сквера им. А.В. Ворожейкина с прилегающей территорией улицы Набережной Революции		
Разраб.		Беляков Н.П.			2025	Архитектурные решения	Стадия	Лист	Листов
Проверил		Беляков Н.П.			2025		П	11	25
Н. Контр.		Беляков Н.П.			2025				
ГИП		Марков-Долотов В.П.			2025	Информационный стенд_ИС: визуализация, план М1:20, вид спереди М1:20, вид сбоку М1:20, сечение 1-1	ИП БЕЛЯКОВ Н.П.		

Взам. Инв. №
Подпись и дата
Инв. № подл.

Боллард каменный_Б1

План М1:10

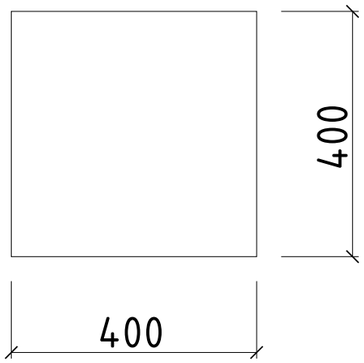

Вид спереди М1:10

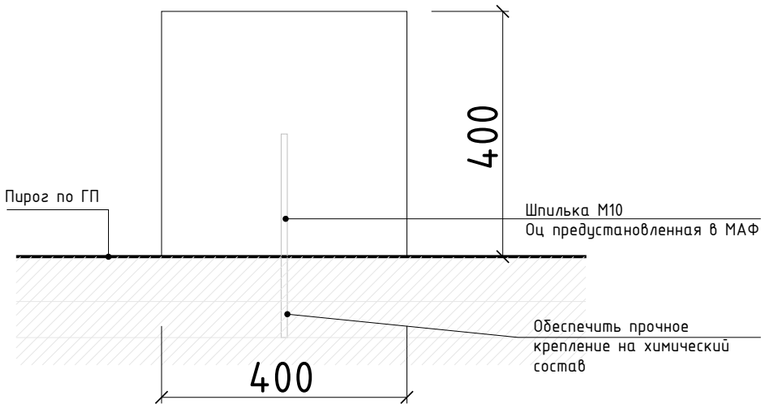

Визуализация

Спецификация болларда_Б1

№	Наименование	Ед. изм	Кол-во
1	Серый гранитный камень	куб.м.	1,2

Примечание:

- *Габариты: 400х400 мм h=400 мм*
- *Материал: Гранитный камень, колотые торцы, пиленная верхняя поверхность*
- *Монтаж: Анкеровка*
- *Точное местоположение и количество см. в разделе ГП*

Взам. Инв. №	
Подпись и дата	
Инв. № подл.	

Изм.	Кол.уч.	Лист	№Док.	Подп.	Дата	68/2025-АР			
						Благоустройство сквера им. А.В. Ворожейкина с прилегающей территорией улицы Набережной Революции			
Разраб.		Беляков Н.П.			2025	Архитектурные решения	Стадия	Лист	Листов
Проверил		Беляков Н.П.			2025		П	12	25
Н. Контр.		Беляков Н.П.			2025				
ГИП		Марков-Долотов В.П			2025	Акцентный боллард_Б1: визуализация, план М1:10, вид спереди М1:10	ИП БЕЛЯКОВ Н.П.		

Фотокуб_КБ

Визуализация

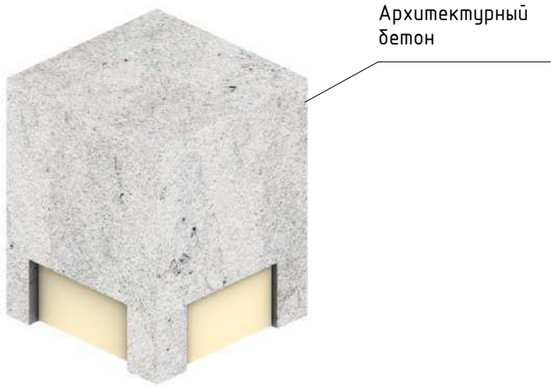

План М1:10

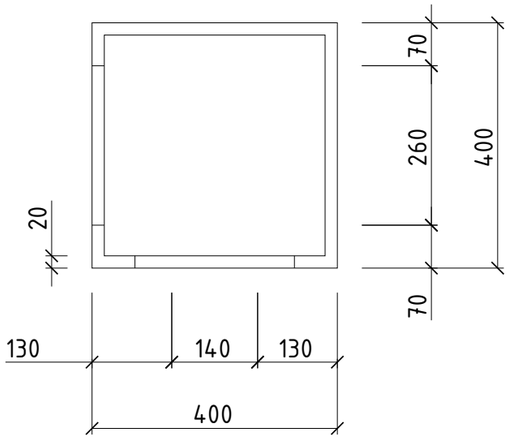

Сечение 1-1

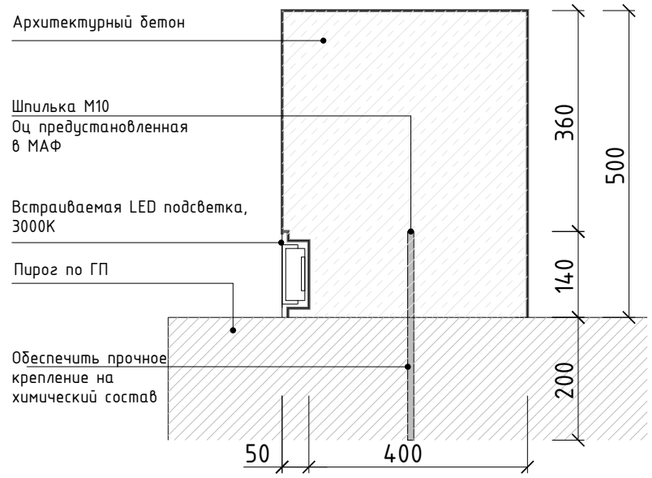

Вид спереди, М1:10

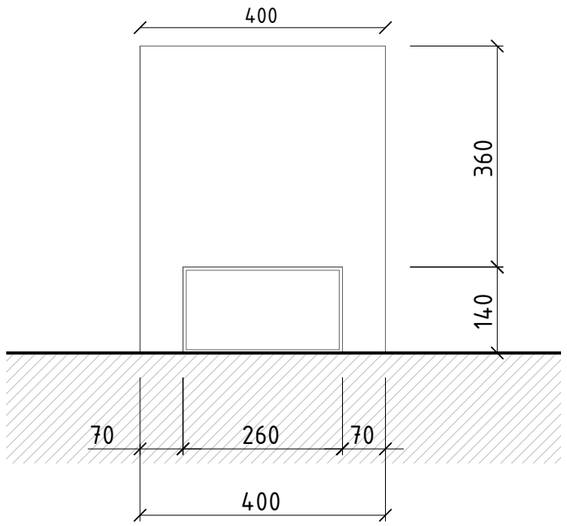

Узел 1

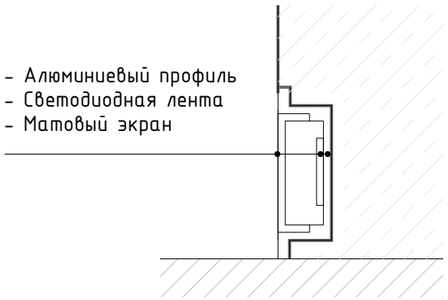

Спецификация элементов фотокуба_Ф

№	Наименование	Ед. изм	Кол-во
1	Архитектурный бетон	куб.м.	0,08
2	Встроенная LED подсветка, 140х260 мм	шт	2

Примечание:

- Габариты: 400х400мм h=500мм
- Материал: архитектурный бетон
- Монтаж: анкеровка
- Бетонные элементы должны быть армированы стальными сетками и/или стержневой арматурой согласно СП 63 (не менее минимального процента армирования)
- Точное местоположение и количество см. в разделе ГП
- МАФ индивидуального изготовления

Изм.	Кол.уч.	Лист	№Док.	Подп.	Дата	68/2025-АР		
						Благоустройство сквера им. А.В. Ворожейкина с прилегающей территорией улицы Набережной Революции		
Разраб.		Беляков Н.П.			2025	Архитектурные решения	Стадия	Лист	Листов
Проверил		Беляков Н.П.			2025		П	13	25
Н. Контр.		Беляков Н.П.			2025				
ГИП		Марков-Долотов В.П			2025	Фотокуб_КБ: визуализация, план М1:10, вид спереди М1:10, сечение 1-1, узел_1	ИП БЕЛЯКОВ Н.П.		

Взам. Инв. №
Подпись и дата
Инв. № подл.

Шезлонг_Ш

План М1:15

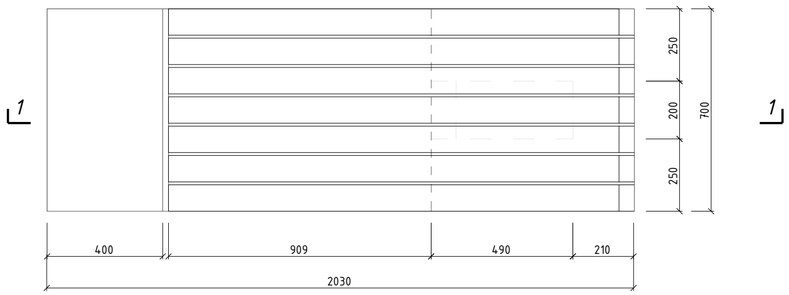

Узел 1

Визуализация

Вид спереди М1:15

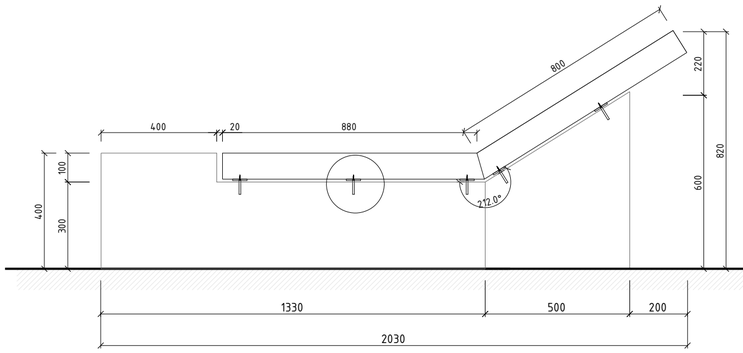

Вид сбоку М1:15

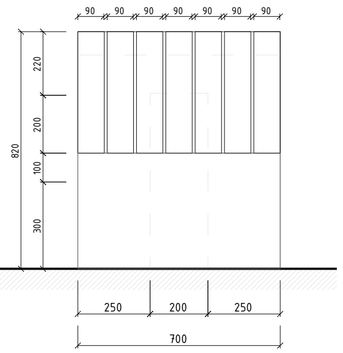

Аксонометрия

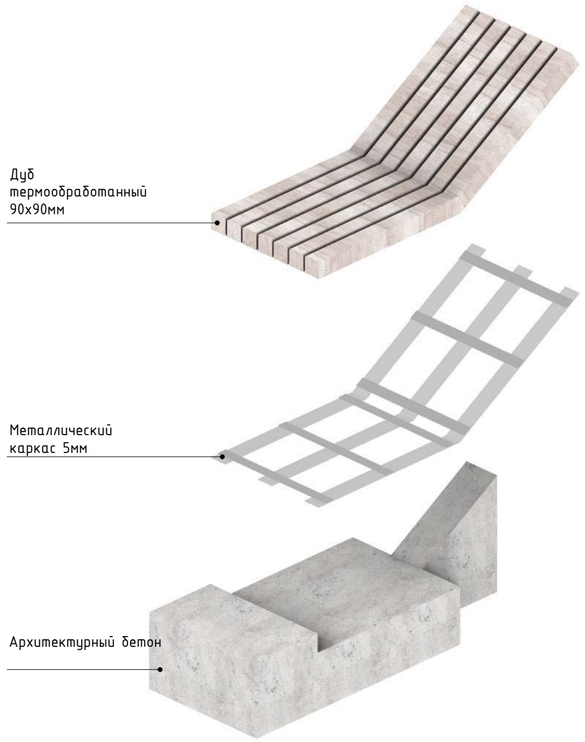

Сечение 1-1

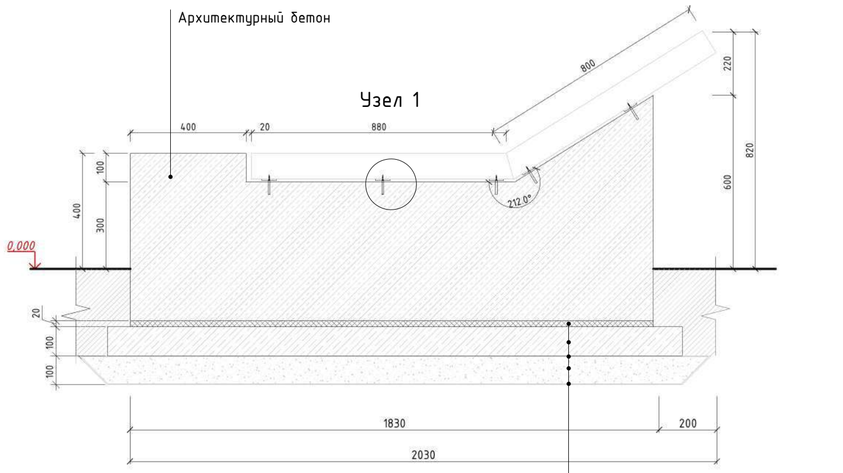

- Цементный раствор
- Бетонная подготовка В7.5 - 100мм
- Пленка полиэтиленовая 200 мкм
- Песок средний строительный
Купл=0.95 - 100мм
- Геотекстиль иглоприбивной
нетканный 200 г/м2

Спецификация элементов шезлонга_Ш

№	Наименование	Ед. изм	Кол-во
1	Дуб термообработанный 90х90мм	п.г.м.	11.8
2	Архитектурный бетон	куб.м.	0.6

Примечание:

- Габариты: 2030х700мм h=820мм
- Материал: Сиденье - Дуб термообработанный 90х90мм, огнебиозащитное покрытие; основание из архитектурного бетона на основе белого цемента и наполнителя - мраморный песок и мраморная крошкапластификатора. Текстура бетона: шлифованный, гладкий белый бетон.
- Монтаж: бетонирование
- Бетонные элементы должны быть армированы стальными сетками и/или стержневой арматурой согласно СП 63 (не менее минимального процента армирования)
- Крепление деревянных элементов выполняется скрытым креплением
- Все металлические элементы из нержавеющей стали
- Все металлические элементы (уголок, пластина) утапливаются заподлицо с деревянными элементами
- Точное местоположение см. в разделе ГП
- МАФ индивидуального изготовления

Изм.	Кол.уч.	Лист	№Док.	Подп.	Дата	68/2025-АР		
						Благоустройство сквера им. А.В. Ворожейкина с прилегающей территорией улицы Набережной Революции		
Разраб.		Беляков Н.П.			2025	Архитектурные решения	Стадия	Лист	Листов
Проверил		Беляков Н.П.			2025		П	14	25
Н. Контр.		Беляков Н.П.			2025				
ГИП		Марков-Долотов В.П.			2025	Шезлонг_Ш: визуализация, аксонометрия, план М1:15, вид спереди М1:15, вид сбоку М1:15, узел 1, сечение 1-1	ИП БЕЛЯКОВ Н.П.		

Взам. Инв. №
Подпись и дата
Инв. № подл.

Длинная обзорная скамья_СК5

Аксонометрия

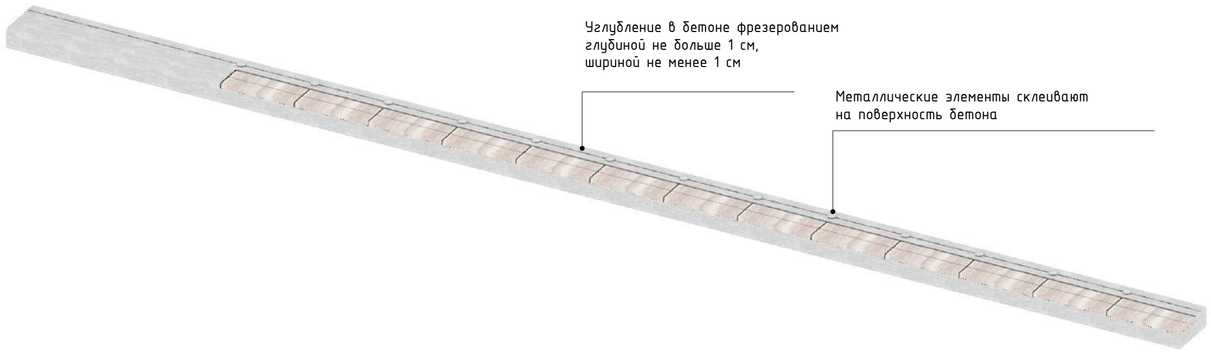

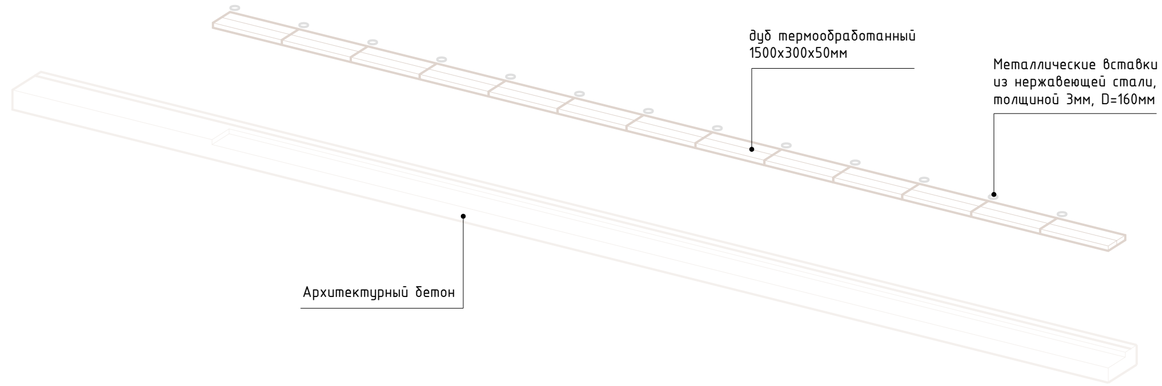

План М1:50

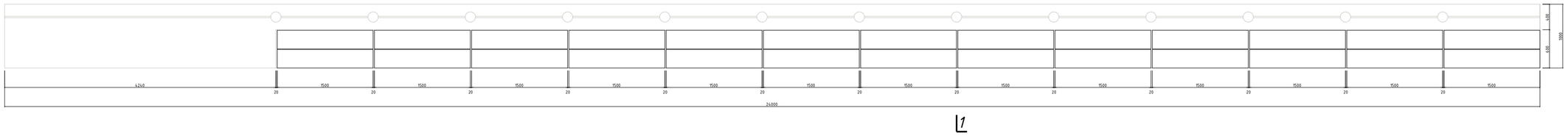

Вид спереди М1:50

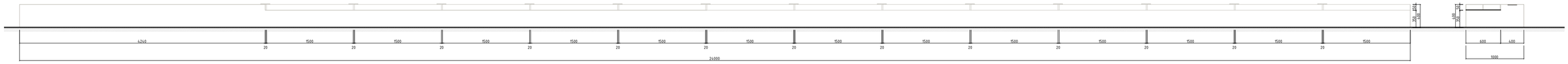

Вид сбоку М1:50

Сечение 1-1

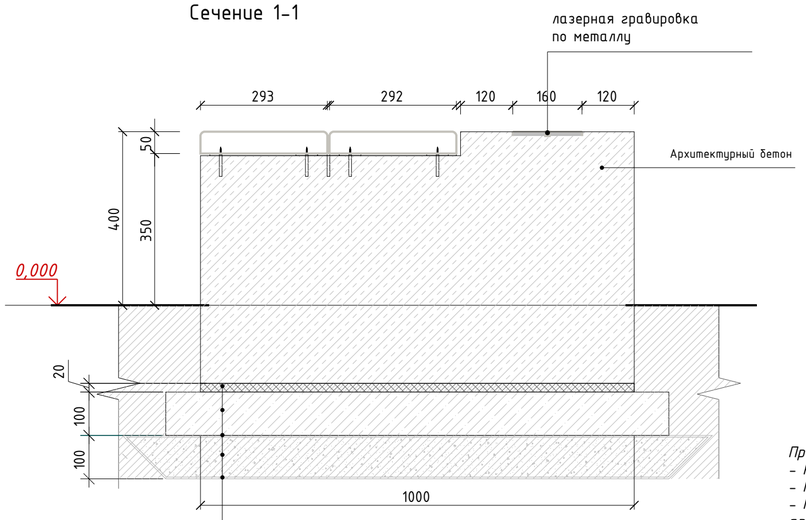

- Цементный раствор
- Бетонная подготовка В7.5 - 100мм
- Пленка полиэтиленовая 200 мкм
- Песок средний строительный Купл=0.95 - 100мм
- Геотекстиль иглоприбивной нетканный 200 г/м2

Узел 1

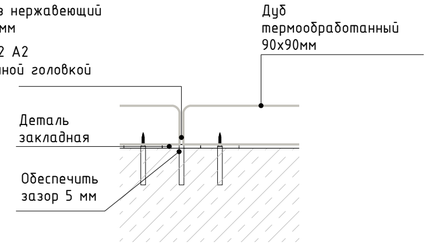

Спецификация элементов скамьи_СК5

№	Наименование	Ед. изм	Кол-во
1	Сиденье: дуб термообработанный 1500x300x50мм	п.г.м.	39
2	Архитектурный бетон	куб.м.	8.4
3	Металлические вставки D=160мм	шт	13

Примечание:
- Количество: 1 шт
- Габариты: 24000x1000x400мм
- Материал: Сиденье - Дуб термообработанный 90x90мм, огнебиозащитное покрытие; основание из архитектурного бетона на основе белого цемента и наполнителя - мраморный песок и мраморная крошка пластификатора. Текстура бетона: шлифованный, гладкий белый бетон.
- Монтаж: бетонирование
- Бетонные элементы должны быть армированы стальными сетками и/или стержневой арматурой согласно СП 63 (не менее минимального процента армирования)
- Крепление деревянных элементов выполняется скрытым креплением
- Все металлические элементы из нержавеющей стали
- Все металлические элементы (уголок, пластина) утапливаются заподлицо с деревянными элементами
- Точное местоположение см. в разделе ГП
- МАФ индивидуального изготовления

* металлические вставки с нанесением индивидуальных текстов и изображений см. в приложении 1

Изм.	Кол.уч.	Лист	№Док.	Подп.	Дата	68/2025-АР		
						Благоустройство сквера им. А.В. Ворожейкина с прилегающей территорией улицы Набережной Революции		
Разраб.		Беляков Н.П.			2025	Архитектурные решения	Стадия	Лист	Листов
Проверил		Беляков Н.П.			2025		П	15	25
Н. Контр.		Беляков Н.П.			2025				
ГИП		Марков-Долотов В.П.			2025	Длинная обзорная скамья_СК5: визуализация, аксонометрия, план М1:50, вид спереди М1:50, вид сбоку М1:50, сечение 1-1, узел_1	ИП БЕЛЯКОВ Н.П.		

Взам. Инв. № | Подпись и дата | Инв. № подл.

Арт-объект Фонарь_АРТ1

Вид сбоку М1:50

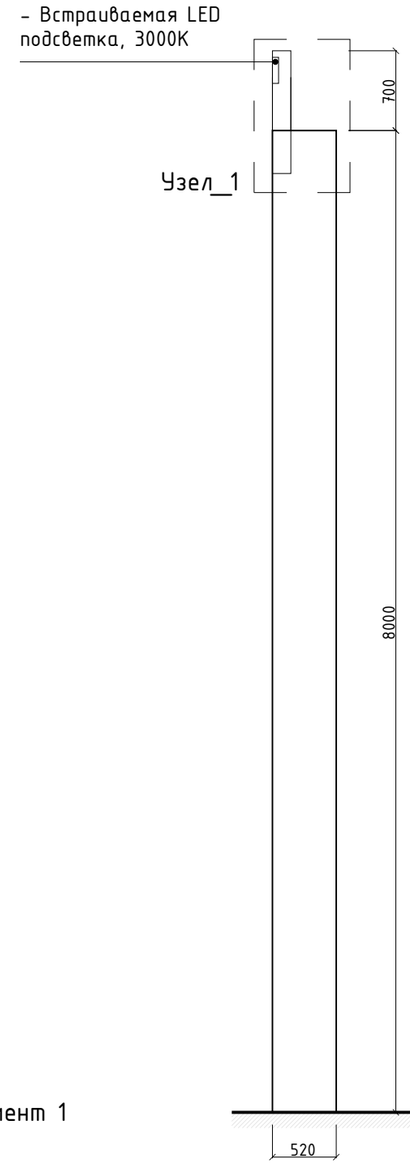

Вид спереди М1:50

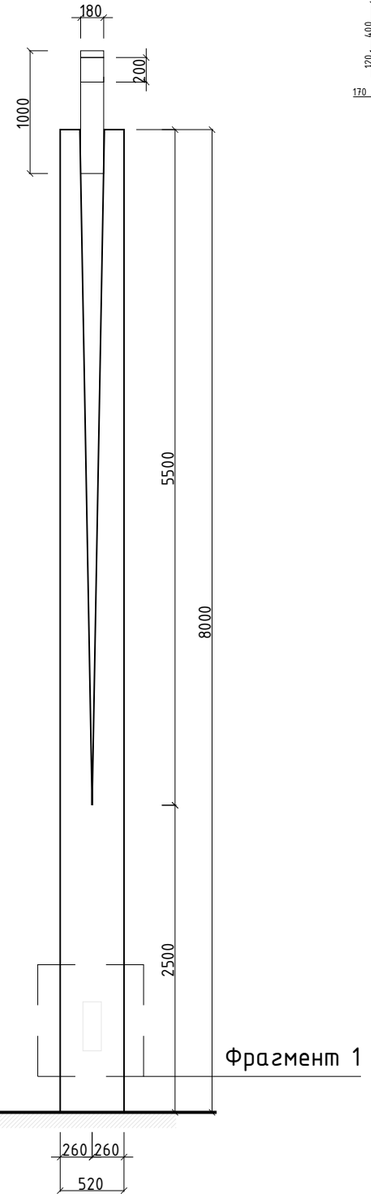

План М1:50

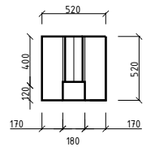

Узел_1

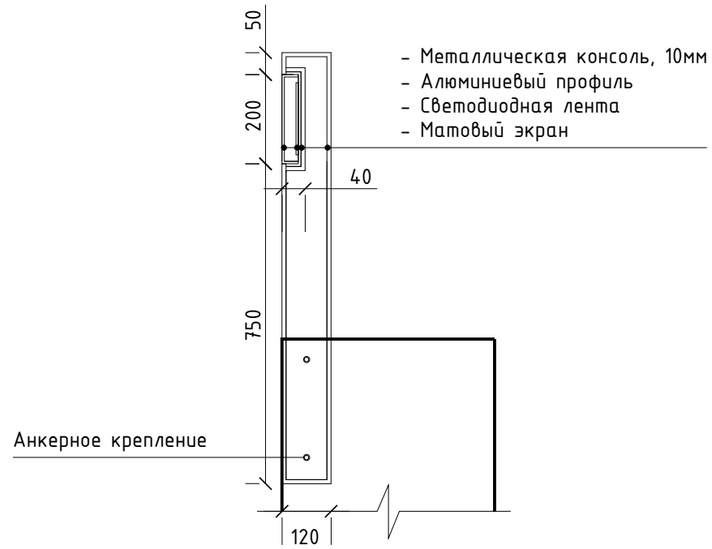

Фрагмент 1

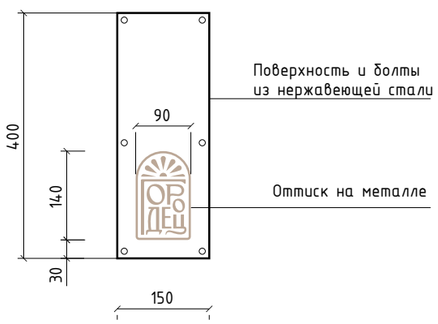

Спецификация элементов арт-объекта Фонарь

№	Наименование	Ед. изм	Кол-во
1	Архитектурный бетон	кв.м.	17
2	Фонарь из нержавеющей стали 180x120x1000мм	шт.	1
3	Встроенная подсветка 80x180x200мм	шт.	1
4	Люк, нержавеющая сталь, 400x150x5мм	шт.	1

Примечание:

- Габариты: 520x520x8000 мм
- Материалы: фонарь - нержавеющая сталь, встраиваемая LED подсветка, опора - архитектурный бетон на основебелого цемента и наполнителя - мраморными песками, мраморной крошкой и пластификатора.
- Точное местоположение см. в разделе ГП
- МАФ индивидуального изготовления

Примечания к фирменным элементам:
— Векторный формат файлов см. в приложении 4 или запросить у авторов концепции
— Метод нанесения изображений — фрезеровка на глубину до 3мм
— Все изменения согласовать с авторами концепции

Изм.	Кол.уч.	Лист	№Док.	Подп.	Дата	68/2025-АР			
						Благоустройство сквера им. А.В. Ворожейкина с прилегающей территорией улицы Набережной Революции			
Разраб.		Беляков Н.П.			2025	Архитектурные решения	Стадия	Лист	Листов
Проверил		Беляков Н.П.			2025		П	16	25
Н. Контр.		Беляков Н.П.			2025				
ГИП		Марков-Долотов В.П			2025	Арт-объект Фонарь_АРТ1: визуализация, план М1:50, вид спереди М1:50, вид сбоку М1:50, узел_1	ИП БЕЛЯКОВ Н.П.		

Взам. Инв. №
Подпись и дата
Инв. № подл.

Арт-объект Городецкая погремушка_АРТ2

План, М1:20

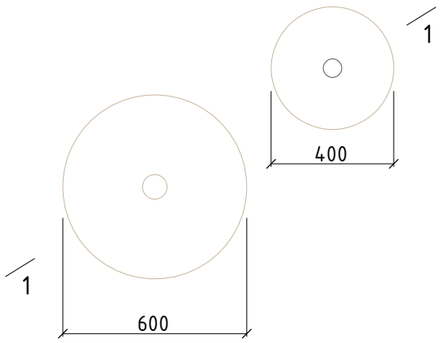

Вид спереди, М1:20

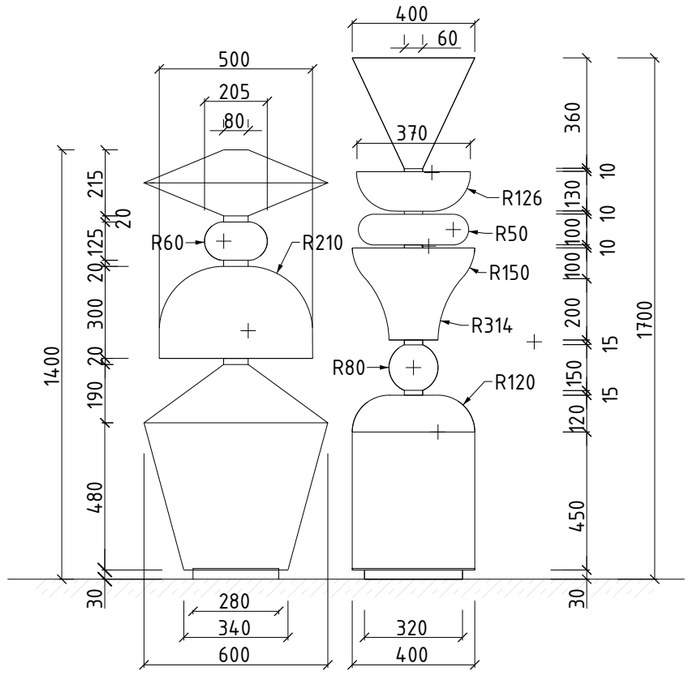

Визуализация

Сечение 1-1, М1:30

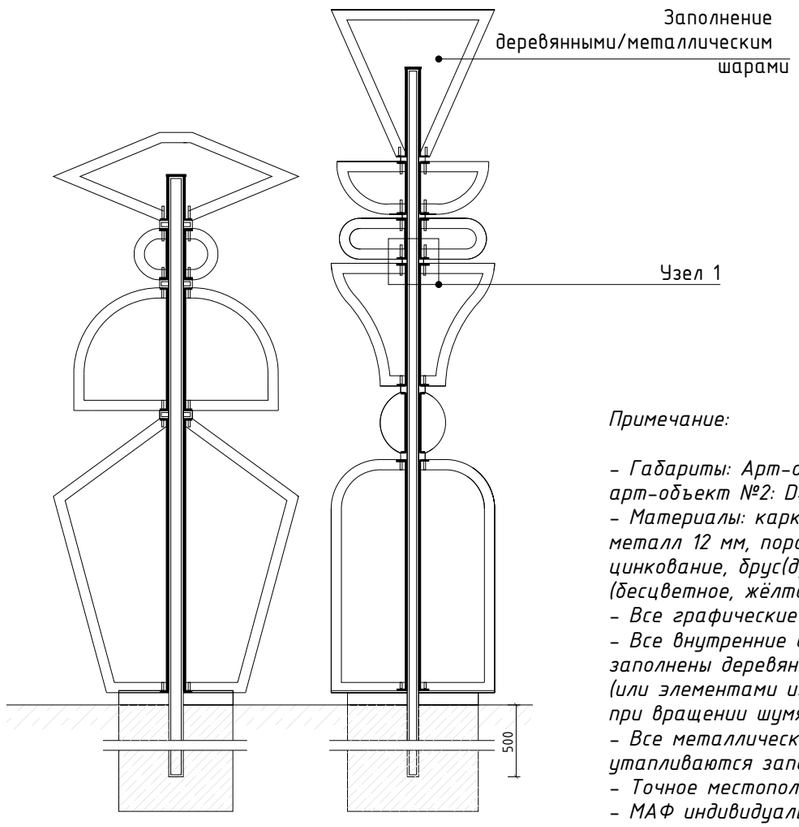

Узел 1

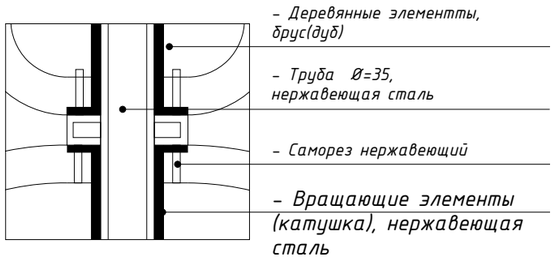

Спецификация элементов арт-объекта

№	Наименование	Ед. изм	Кол-во
1	Металлический каркас, нержавеющая сталь	шт	1
2	Элементы: брус(дуб) *с огнебиозащитным покрытием*	шт	10
3	Вращающиеся элементы, нержавеющая сталь	шт	10

Примечание:

- Габариты: Арт-объект №1: D=600мм, h = 1400мм; арт-объект №2: D=400, h = 1700 мм
- Материалы: каркас труба 40х3,5 мм, листовой металл 12 мм, порошковый окрас, горячее цинкование, брус(дуб) с огнебиозащитным покрытием (бесцветное, жёлтое, синее и красное)
- Все графические материалы см. в приложении 5
- Все внутренние деревянные элементы погремушки заполнены деревянными\ металлическими шариками (или элементами из других материалов), которые при вращении шумят
- Все металлические элементы (уголок, пластина) утапливаются заподлицо с деревянными элементами
- Точное местоположение см. в разделе ГП
- МАФ индивидуального изготовления

** Графические материалы для городецкой погремушки см. Приложение 5.*

Изм.	Кол.уч.	Лист	№Док.	Подп.	Дата	68/2025-АР			
						Благоустройство сквера им. А.В. Ворожейкина с прилегающей территорией улицы Набережной Революции			
Разраб.		Беляков Н.П.			2025	Архитектурные решения	Стадия	Лист	Листов
Проверил		Беляков Н.П.			2025		П	17	25
Н. Контр.		Беляков Н.П.			2025				
ГИП		Марков-Долотов В.П.			2025	Арт-объект Городецкая погремушка _АРТ1: визуализация, план М1:20, вид спереди М1:20, сечение 1-1 М1:30, узел_1	ИП БЕЛЯКОВ Н.П.		

Взам. Инв. №
Подпись и дата
Инв. № подл.

Ограждение_ОГ1

Фрагмент плана лестницы,

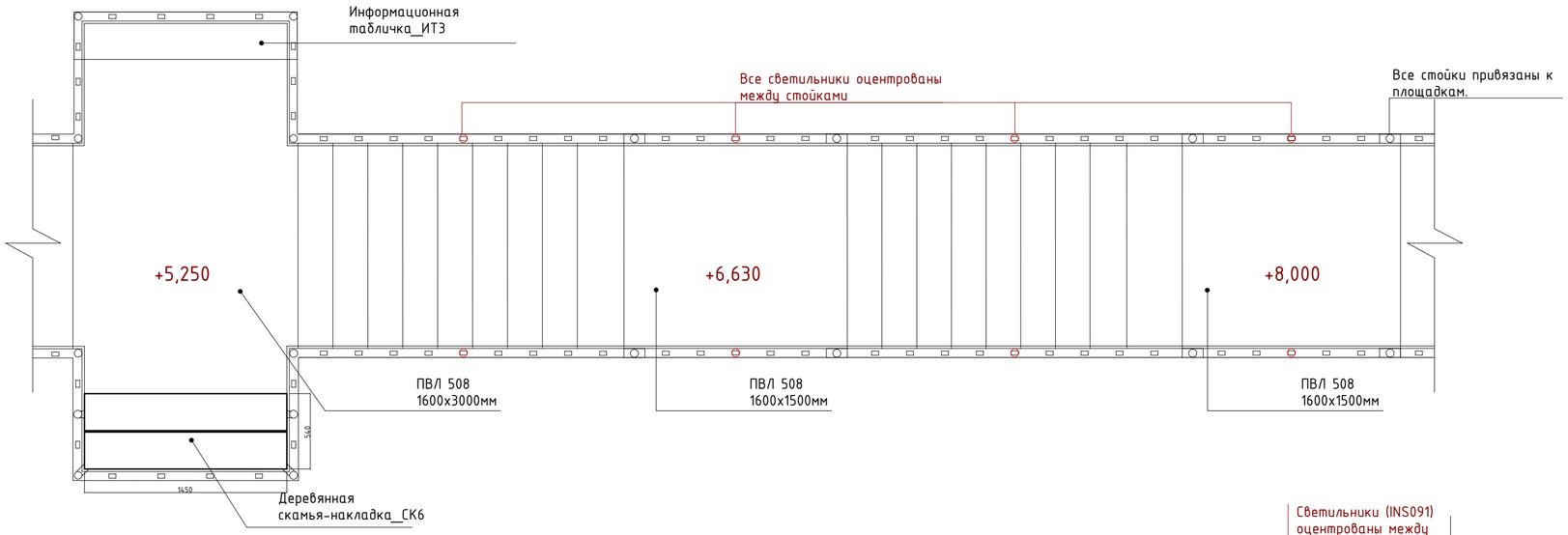

Фрагмент секции

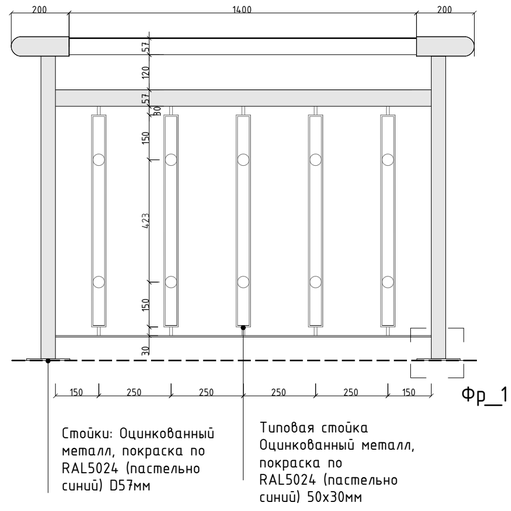

Сечение_1-1

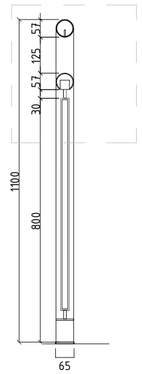

Фрагмент ограждения, вид сбоку М1:30

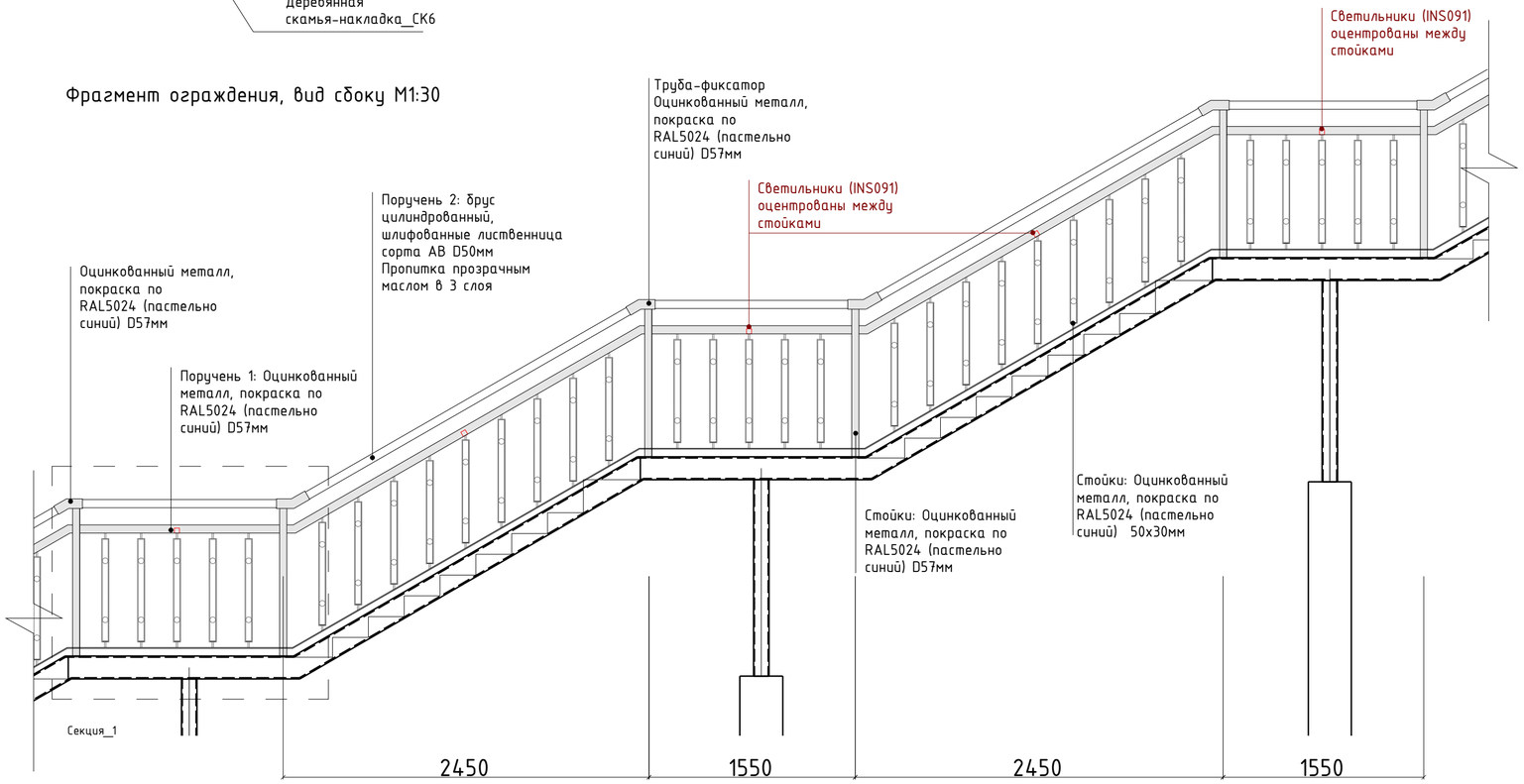

Узел 1

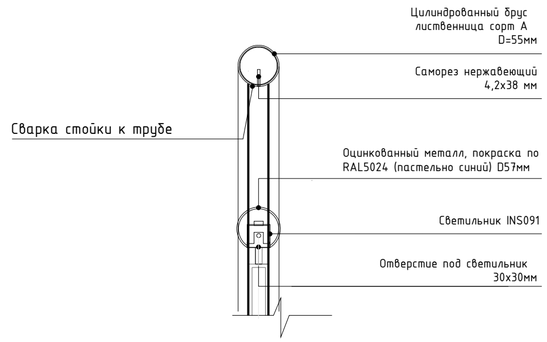

Фрагмент 1

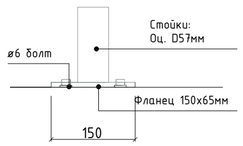

Фрагмент 1 вид сверху

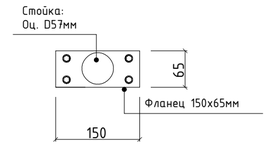

Примечание к ограждению:
- Количество: 350 шт
- Габариты: 30x50мм, h=1000мм, h=800
- Материал:
Стойки - металлические профильные трубы 60x40мм, сверху по оси привариваются горизонтальные фрагменты труб круглого сечения (D=57мм), длиной 200мм. Поручень 1: Оцинкованный метал, покраска по RAL5024 (пастельно синий) D57мм. Крайние торцы завариваются металлическим листом. Поручень 2 - брус цилиндрованный шлифованный, лиственница сорт А, D=55мм. Пропитка и покрытие прозрачным маслом в два слоя. Вставляются в трубы круглого сечения, крепятся снизу оцинкованными саморезами из нержавеющей стали впотай
- Технология обработки старого металла: Выполнить очистку существующих металлических элементов методом пескоструйной обработки с последующим нанесением защитного лакокрасочного покрытия по месту
- Светильники встраиваются по центру пролетов в поручне
- В зонах балкона светильники не предусматривать. Встроить светильник только в поручень в зоне ступеней
- Крепление видимых элементов осуществлять скрытым способом.
- Точное местоположение и количество см. в разделе ГП
- МАФ индивидуального изготовления

Спецификация элементов ограждения_ОГ1

№	Наименование	Ед. изм	Кол-во
1	Стойки 50x30мм, h=800мм, нержавеющая сталь	шт	310
2	Стойки 50x30мм, h=1000мм, нержавеющая сталь	шт	40
3	Поручень из цилиндрованного бруса D=55мм литсвенница сорт А	пг.м.	82
4	Поручень оцинкованный метал, покраска по RAL5024 (пастельно синий) D57мм	пг.м.	80
5	Трубы крепления стоек, D=57мм, L=200м	шт	22
6	Угловые трубы крепления, D=57мм, L=200м	шт	42

Изм.	Кол.уч.	Лист	№Док.	Подп.	Дата	68/2025-АР		
						Благоустройство сквера им. А.В. Ворожейкина с прилегающей территорией улицы Набережной Революции		
Разраб.		Беляков Н.П.			2025	Архитектурные решения	Стадия	Лист	Листов
Проверил		Беляков Н.П.			2025		П	18	25
Н. Контр.		Беляков Н.П.			2025				
ГИП		Марков-Долотов В.П.			2025	Ограждение_ОГ1: фрагмент плана лестницы М1:10, вид спереди М1:100, вид сбоку М1:100, сечение 1-1, узел_1	ИП БЕЛЯКОВ Н.П.		

Взам. Инв. №
Подпись и дата
Инв. № подл.

Информационная табличка на ограждение лестницы_ИТЗ

План М1:10

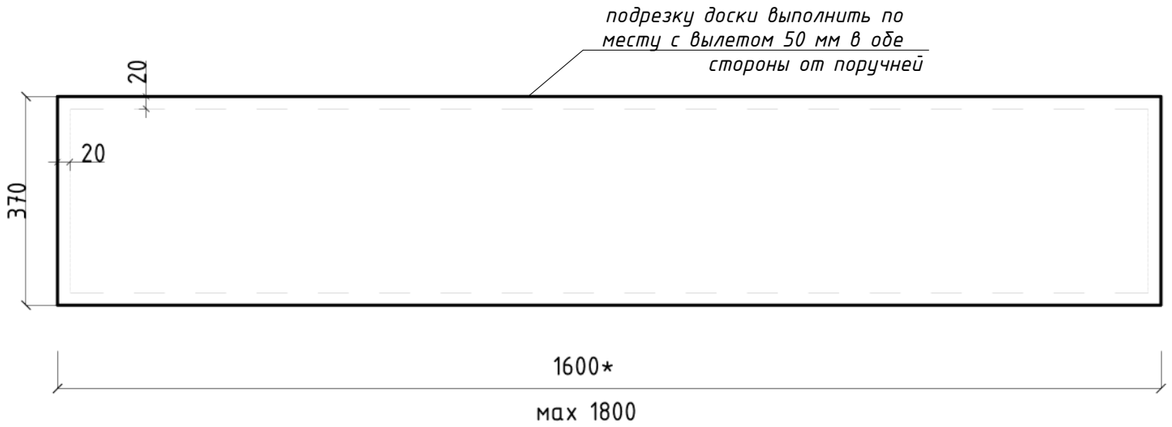

Схема расположения креплений, М1:10

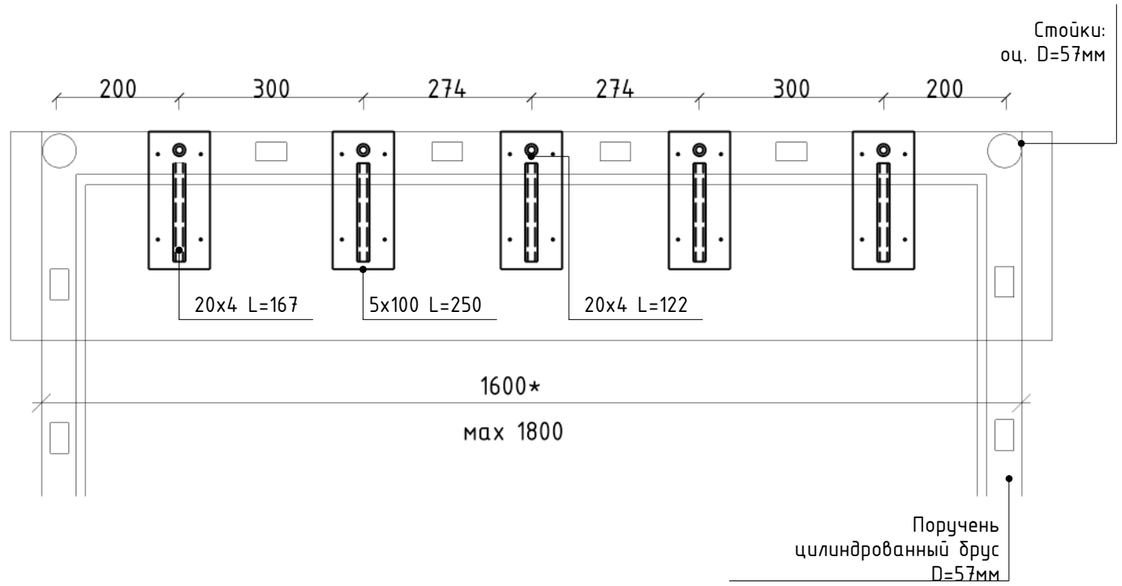

Вид спереди М1:10

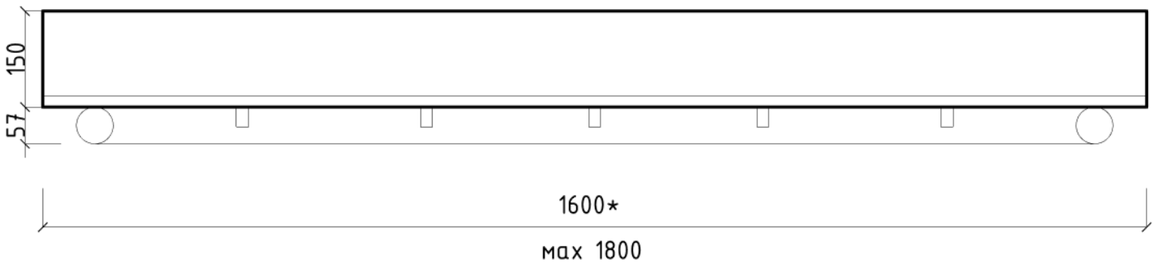

Вид сбоку М1:10

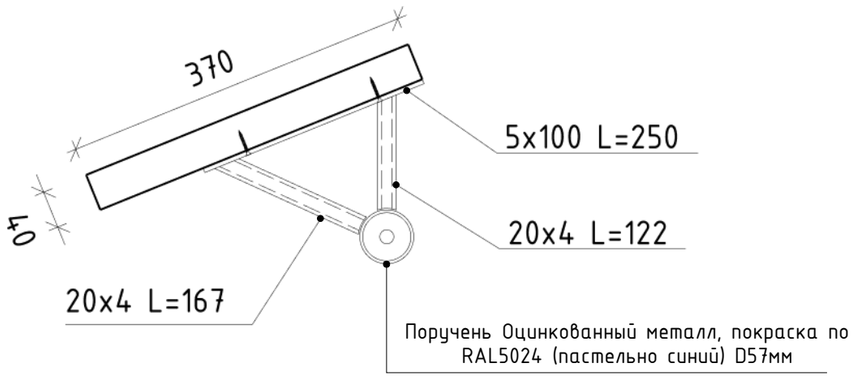

Спецификация элементов информационной таблички_ИТЗ

№	Наименование	Ед. изм	Кол-во
1	доска лиственница сорт А, 370x40 мм	пг.м	2
2	Пластины металлические, 100x200x5 мм	шт	5
3	Профили металлические, 4x20 мм	пг.м	1,5

Примечание:

- *Габариты: 1600/1800x370x40 мм*
- *Подрезку доски выполнить по месту с вылетом 50 мм в обе стороны от поручней*
- *Материалы: Подоснова - лиственница сорт А, под маслом (3 слоя), огнебиозащитное покрытие*
- *Метод нанесеня информации: выжигание*
- *Тип нанесения и графические материалы информационного носителя см. в приложении 1*
- *Все крепежные элементы из нержавеющей стали с покраской RAL5024 (пастельно синий)*
- *Крепление видимых элементов осуществлять скрытым способом.*
- *Точное местоположение и количество см. в разделе ГП*
- *МАФ индивидуального изготовления*

**ширина доски определяется в процессе производства работ на основании фактических обмеров*

Изм.	Кол.уч.	Лист	№Док.	Подп.	Дата	68/2025-АР			
						Благоустройство сквера им. А.В. Ворожейкина с прилегающей территорией улицы Набережной Революции			
Разраб.		Беляков Н.П.			2025	Архитектурные решения	Стадия	Лист	Листов
Проверил		Беляков Н.П.			2025		П	19	25
Н. Контр.		Беляков Н.П.			2025				
ГИП		Марков-Долотов В.П.			2025	Информационная табличка на ограждение лестницы_ИТЗ: визуализация, план М1:10, вид спереди М1:10, вид сбоку М1:10	ИП БЕЛЯКОВ Н.П.		

Взам. Инв. №

Подпись и дата

Инв. № подл.

Деревянная скамья-накладка_СК6

План М1:15

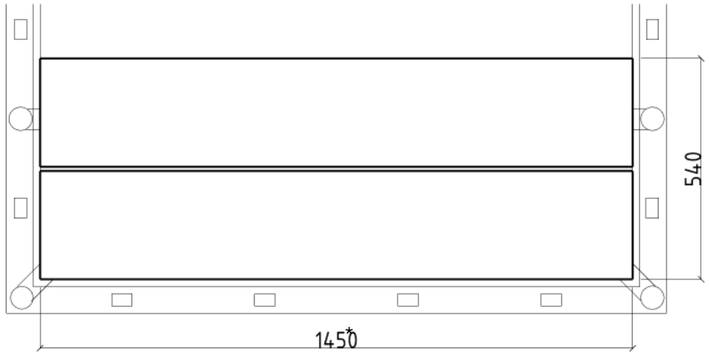

Визуализация

Схема крепления, М1:15

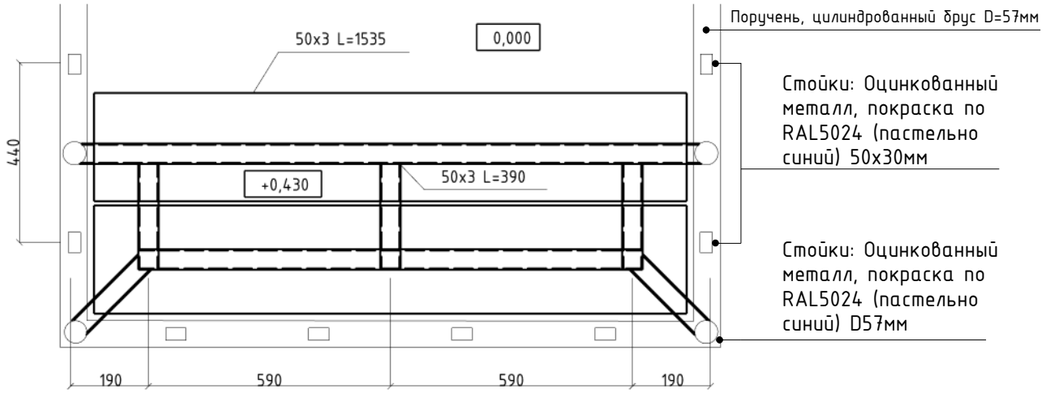

Вид сбоку М1:15

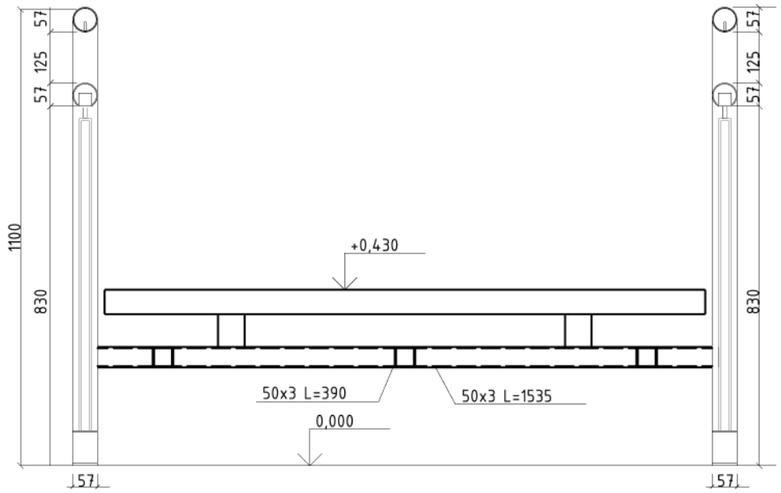

Спецификация элементов информационной таблички_ИТЗ

№	Наименование	Ед. изм	Кол-во
1	доска лиственница сорт А, 260x60 мм	пг.м	2,6
2	доска лиственница сорт А, 80x60 мм	пг.м	1

Примечание:

- *Габариты: 1600/1800x540x140 мм*
- *Материалы: Скамья - лиственница сорт А, под маслом (3 слоя), огнебиозащитное покрытие*
- *Скамья должна быть антивандальной, и неразборной*
- *Крепление деревянных элементов выполняется скрытым креплением*
- *Все металлические элементы из нержавеющей стали*
- *Все металлические элементы (уголок, пластина) утапливаются заподлицо с деревянными элементами*
- *Точное местоположение и количество см. в разделе ГП*
- *МАФ индивидуального изготовления*

**ширина скамьи определяется в процессе производства работ на основании фактических обмеров*

Изм.	Кол.уч.	Лист	№Док.	Подп.	Дата	68/2025-АР		
						Благоустройство сквера им. А.В. Ворожейкина с прилегающей территорией улицы Набережной Революции		
Разраб.		Беляков Н.П.			2025	Архитектурные решения	Стадия	Лист	Листов
Проверил		Беляков Н.П.			2025		П	20	25
Н. Контр.		Беляков Н.П.			2025				
ГИП		Марков-Долотов В.П.			2025	Деревянная скамья накладка_СК6: визуализация, план М1:15, вид спереди М1:15, схема крепления М1:15	ИП БЕЛЯКОВ Н.П.	

Взам. Инв. №

Подпись и дата

Инв. № подл.

Навес с качелями_НВ1

Визуализация

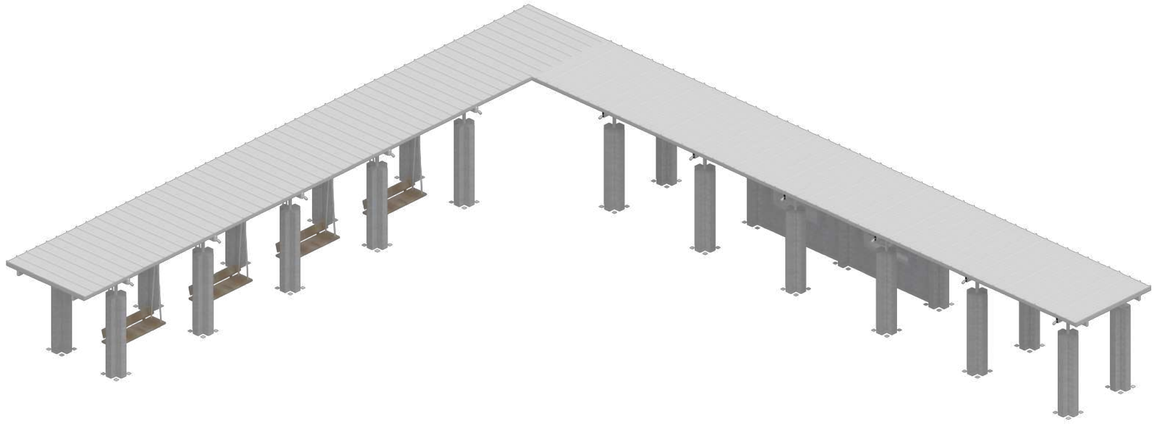

План М1:100

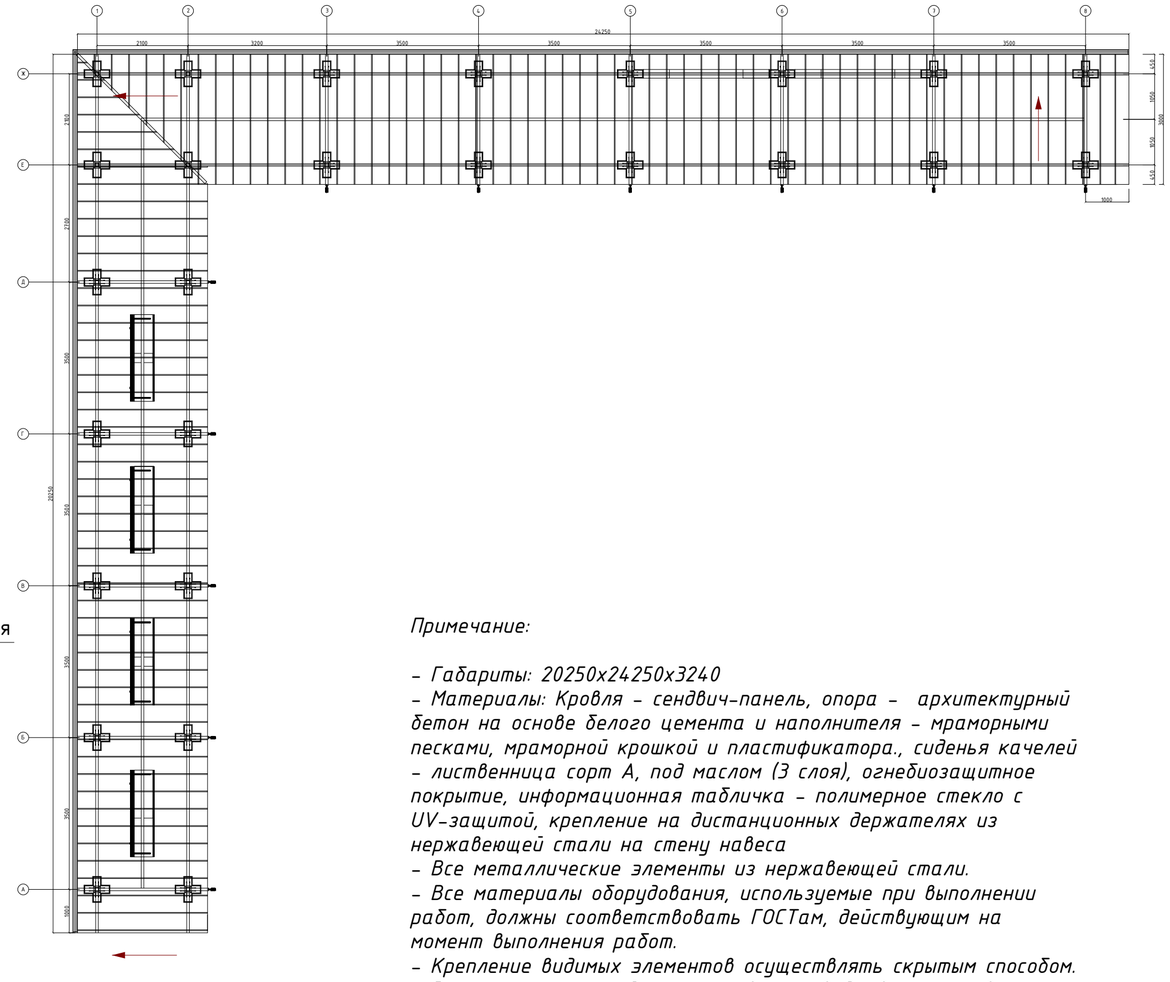

Аксонометрия

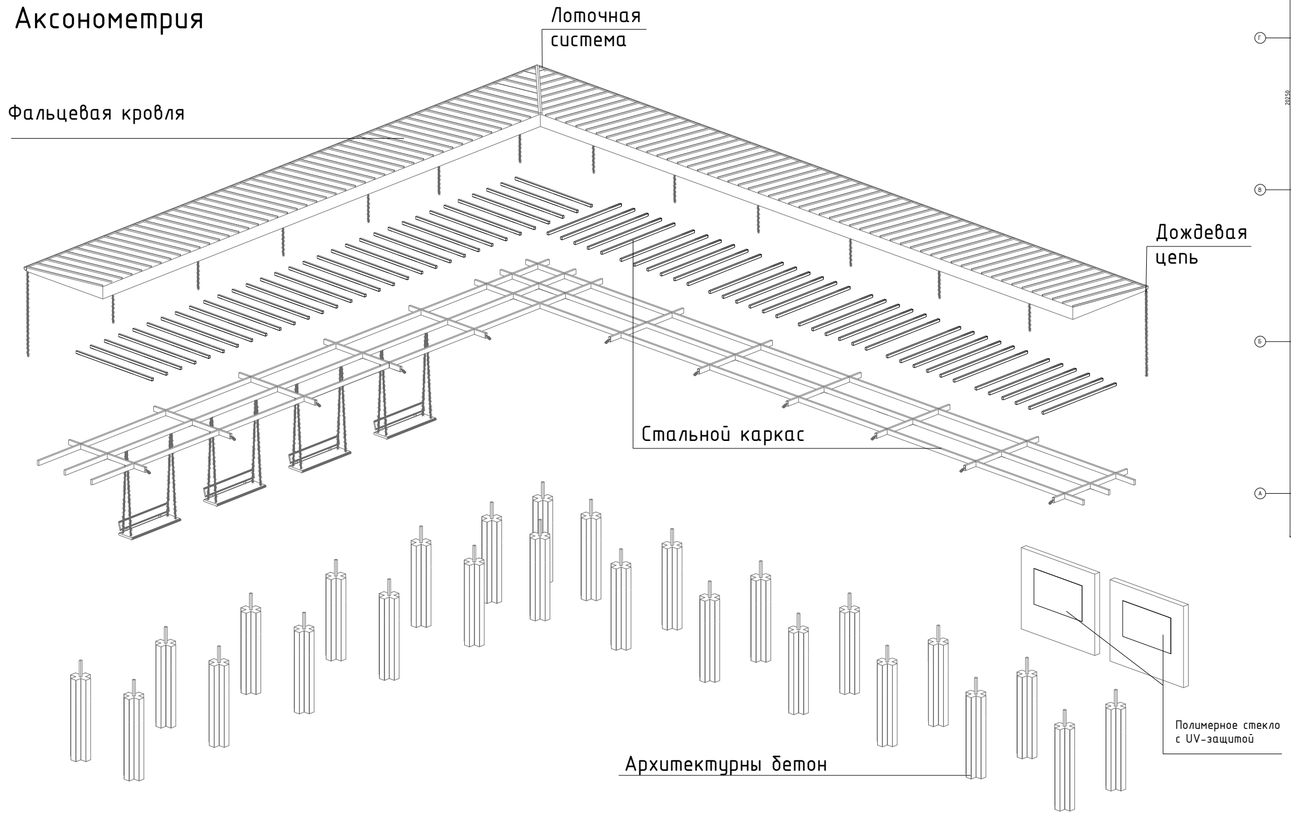

Примечание:

- Габариты: 20250x24250x3240
- Материалы: Кровля - сендвич-панель, опора - архитектурный бетон на основе белого цемента и наполнителя - мраморными песками, мраморной крошкой и пластификатора., сиденья качелей - лиственница сорт А, под маслом (3 слоя), огнебиозащитное покрытие, информационная табличка - полимерное стекло с UV-защитой, крепление на дистанционных держателях из нержавеющей стали на стену навеса
- Все металлические элементы из нержавеющей стали.
- Все материалы оборудования, используемые при выполнении работ, должны соответствовать ГОСТам, действующим на момент выполнения работ.
- Крепление видимых элементов осуществлять скрытым способом.
- Все изменения перед запуском в производство согласовать с авторами проекта. Всю рабочую документацию разрабатывает подрядная организация на основании утверждённого проектного решения и в соответствии с действующими нормативными требованиями
- Смотреть совместно с разделом КР.
- Точное местоположение см. в разделе ГП
- МАФ индивидуального изготовления

Примечание к информационной табличке:

Материал: - полимерное стекло с UV-защитой крепление на дистанционных держателях из нержавеющей стали на стену навеса
Способо нанесения: уф-печать с внутренней стороны
Способ крепления: в дистанционных держателей из нержавеющей стали

Изм.	Кол.уч.	Лист	№Док.	Подп.	Дата	68/2025-АР		
						Благоустройство сквера им. А.В. Ворожейкина с прилегающей территорией улицы Набережной Революции		
Разраб.		Беляков Н.П.			2025	Архитектурные решения	Стадия	Лист	Листов
Проверил		Беляков Н.П.			2025		П	21	25
Н. Контр.		Беляков Н.П.			2025				
ГИП		Марков-Долотов В.П.			2025	Навес с качелями_НВ1: визуализация, аксонометрия, план М1:100	ИП БЕЛЯКОВ Н.П.		

Взам. Инв. №
Подпись и дата
Инв. № подл.

Вид 1-8, М1:100

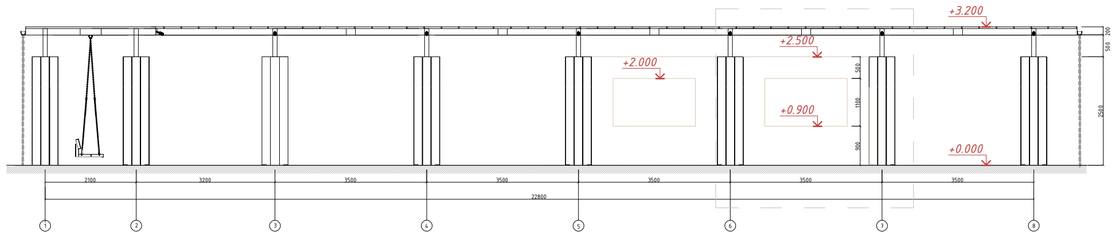

Вид А-Ж, М1:100

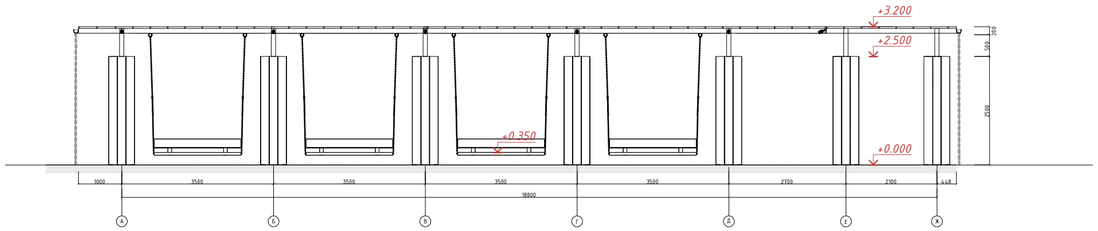

Фрагмент столба

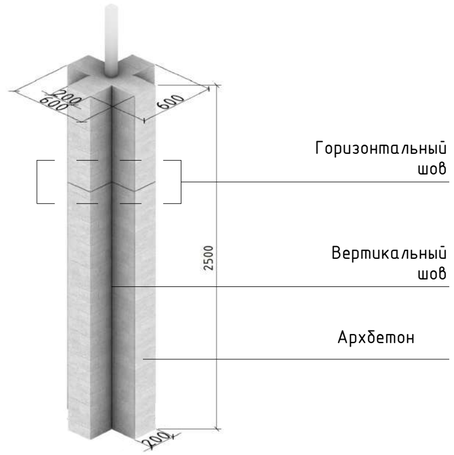

Сечение столба

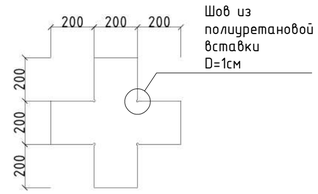

Сечение 1-1, М1:50

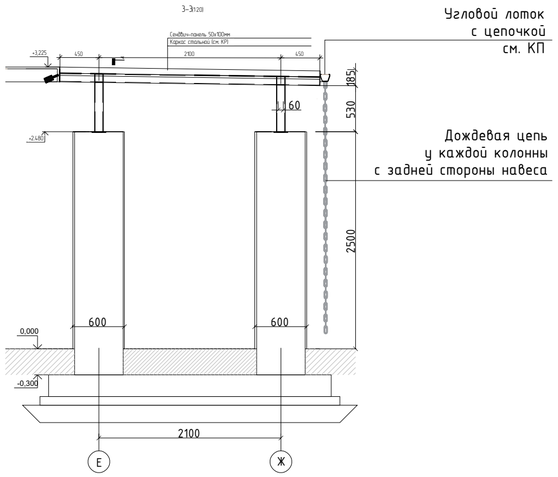

Фрагмент_1, М1:50

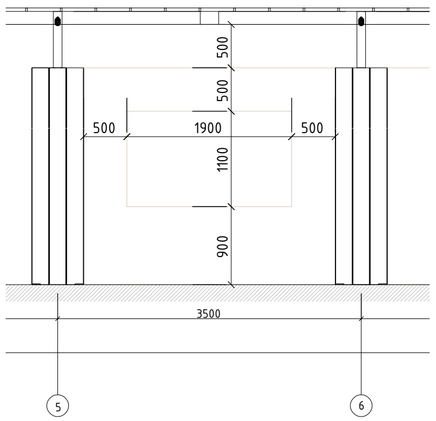

Схема крепления дистанционных держателей

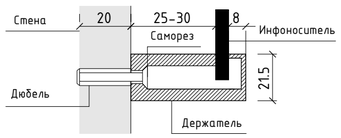

Инфотабличка на держателе

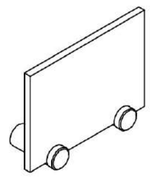

Держатель
5.16М L=20 мм
D=12 мм
S=3-8мм

Качели

Вид спереди, М1:30

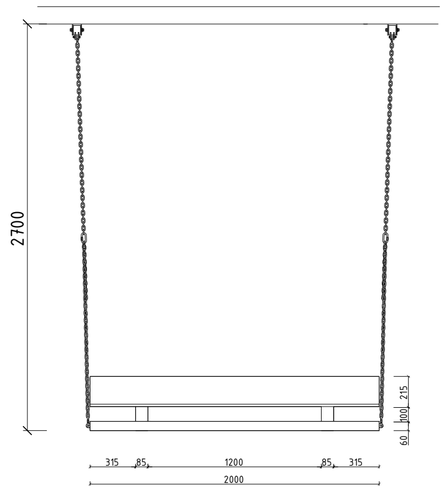

Вид сбоку, М1:30

Вид сверху, М1:30

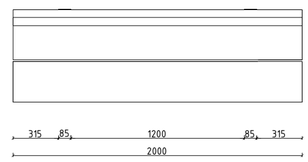

Угловой лоток с цепочкой

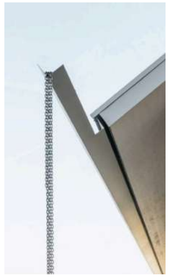

Примечание:

- Габариты: 21000x24000x3240
- Материалы: Кровля - сендвич-панель, опора - архитектурный бетон на основебелого цемента и наполнителя - мраморными песками, мраморной крошкой и пластификатора., сиденья качелей - лиственница сорт А, под маслом (3 слоя), огнебиозащитное покрытие
- Видимые крепежные элементы из нержавеющей стали
- Все материалы оборудования, используемые при выполнении работ, должны соответствовать ГОСТам, действующим на момент выполнения работ.
- Крепление видимых элементов осуществлять скрытым способом.
- Все изменения перед запуском в производство согласовать с авторами проекта. Всю рабочую документацию разрабатывает подрядная организация на основании утверждённого проектного решения и в соответствии с действующими нормативными требованиями
- Смотреть совместно с разделом КР.
- Точное местоположение см. в разделе ГП
- МАФ индивидуального изготовления

Изм.	Кол.уч.	Лист	№Док.	Подп.	Дата	68/2025-АР		
						Благоустройство сквера им. А.В. Ворожейкина с прилегающей территорией улицы Набережной Революции		
Разраб.		Беляков Н.П.			2025	Архитектурные решения	Стадия	Лист	Листов
Проверил		Беляков Н.П.			2025		П	22	25
Н. Контр.		Беляков Н.П.			2025				
ГИП		Марков-Долотов В.П.			2025	Навес с качелями_НВ1: вид 1-8, М1:100, вид А-Ж М1:100, сечение 1-1, М1:50, фрагмент 1 М1:50, сечние столба, качели: вид спереди М1:30, вид сбоку М1:30, вид сверху М1:30	ИП БЕЛЯКОВ Н.П.		

Взам. Инв. №
Подпись и дата
Инв. № подл.

Терраса с панно_НВ2

Вид сверху, М 1:30

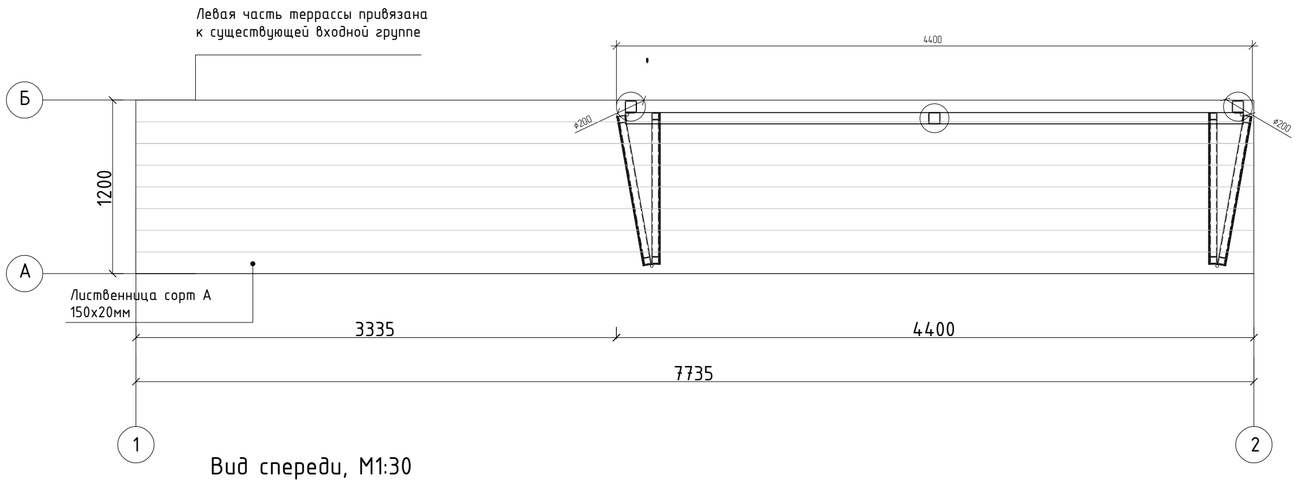

Визуализация

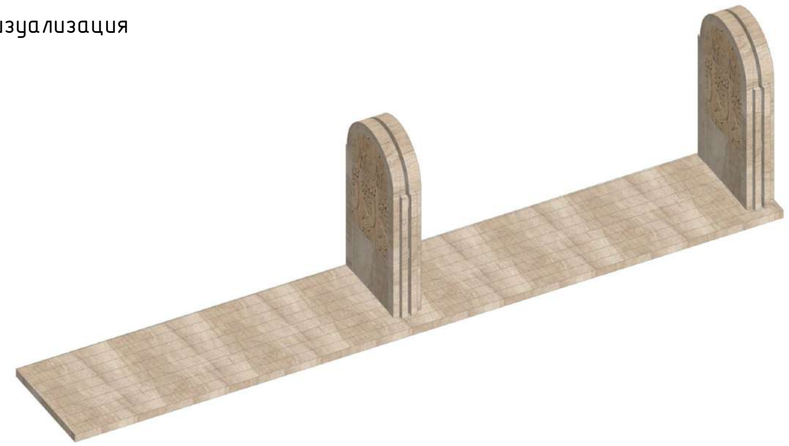

Вид спереди, М1:30

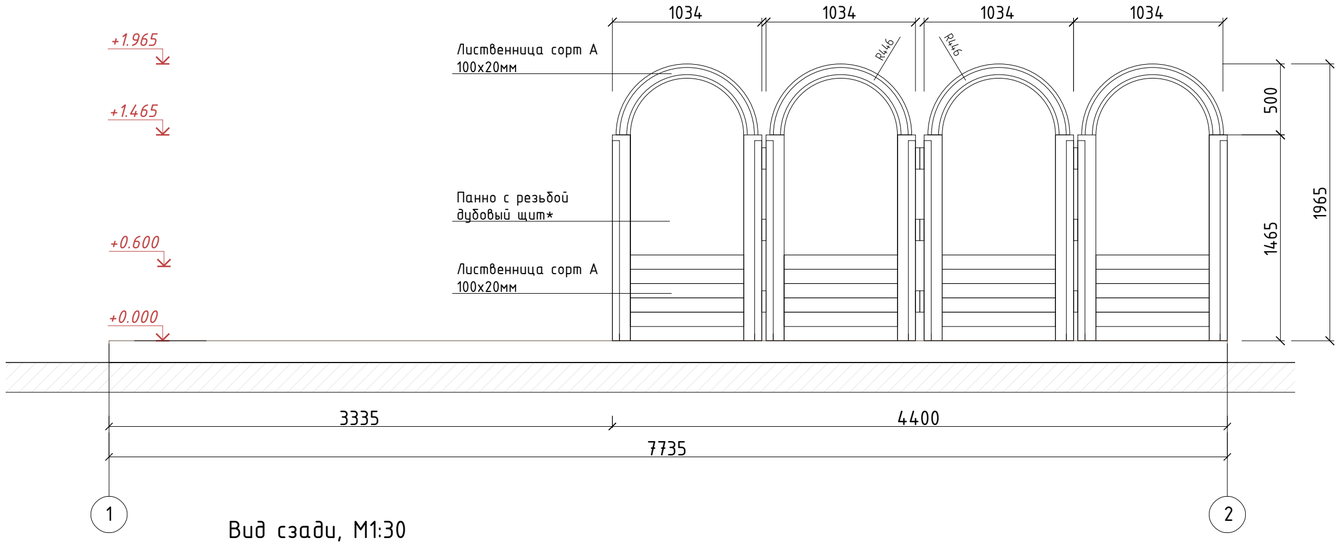

Вид сбоку, М1:30

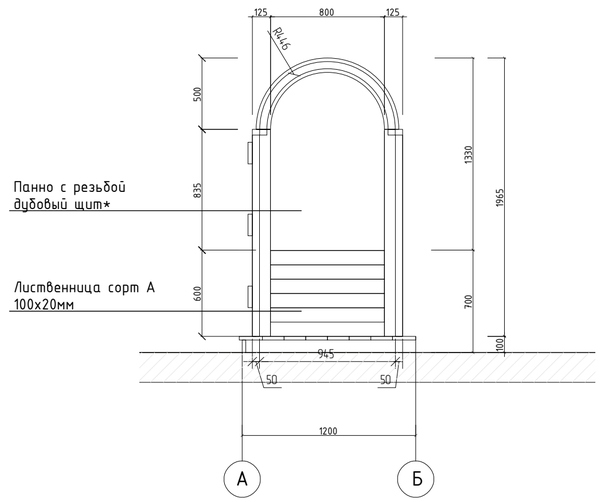

Вид сзади, М1:30

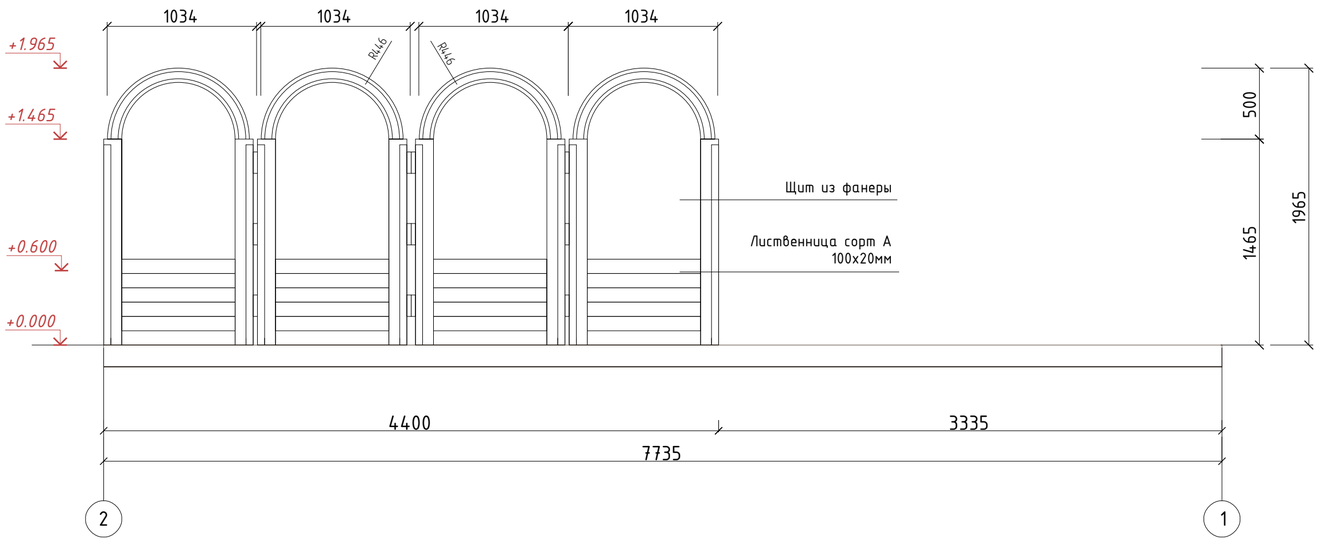

Примечание:
Навес для летних террас у торговых лавок
- Габариты террасы: 1200х7735х100 мм, Габариты панно: 1220х785мм
- Материалы: каркас - брус лиственнца сорт А под маслом (3 слоя), огнебиозащитное покрытие; кровля - металл из нержавеющей стали,
- Панно с резьбой: готовые элементы, навешиваются в конце: П1-4 - Панно - 4 шт. - 0.87 м.кв.
- Видимые металлические элементы выполнить из алюминия,окраска по RAL.
- Все металлические элементы должны пройти обработку методом горячего цинкования.
- Все материалы оборудования, используемые при выполнении работ, должны соответствовать ГОСТам, действующим на момент выполнения работ.
- Крепление видимых элементов осуществлять скрытым способом.
- Все изменения перед запуском в производство согласовать с авторами проекта. сю рабочую документацию разрабатывает подрядная организация на основании утверждённого проектного решения и в соответствии с действующими нормативными требованиями
- Смотреть совместно с разделом КР.

* Изображения для резки см. приложение 2

Изм.	Кол.уч.	Лист	№Док.	Подп.	Дата	68/2025-АР		
						Благоустройство сквера им. А.В. Ворожейкина с прилегающей территорией улицы Набережной Революции		
Разраб.		Беляков Н.П.			2025	Архитектурные решения	Стадия	Лист	Листов
Проверил		Беляков Н.П.			2025		П	23	25
Н. Контр.		Беляков Н.П.			2025				
ГИП		Марков-Долотов В.П.			2025	Терраса с панно_НВ2: план М1:30, вид 1-2, М1:30, вид А-Б, М1:30 визуализация	ИП БЕЛЯКОВ Н.П.	

Взам. Инв. №
Подпись и дата
Инв. № подл.

Маленький прилавок_НВ2

План М 1:30

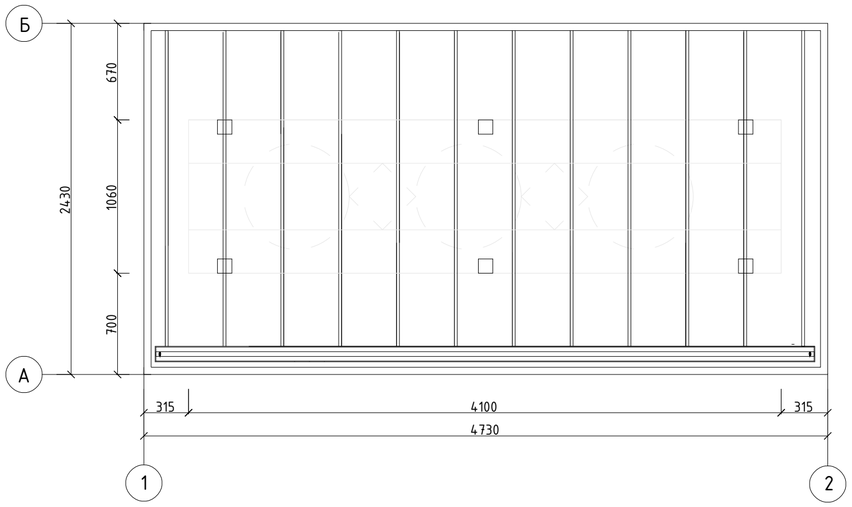

Визуализация

Аксонометрия

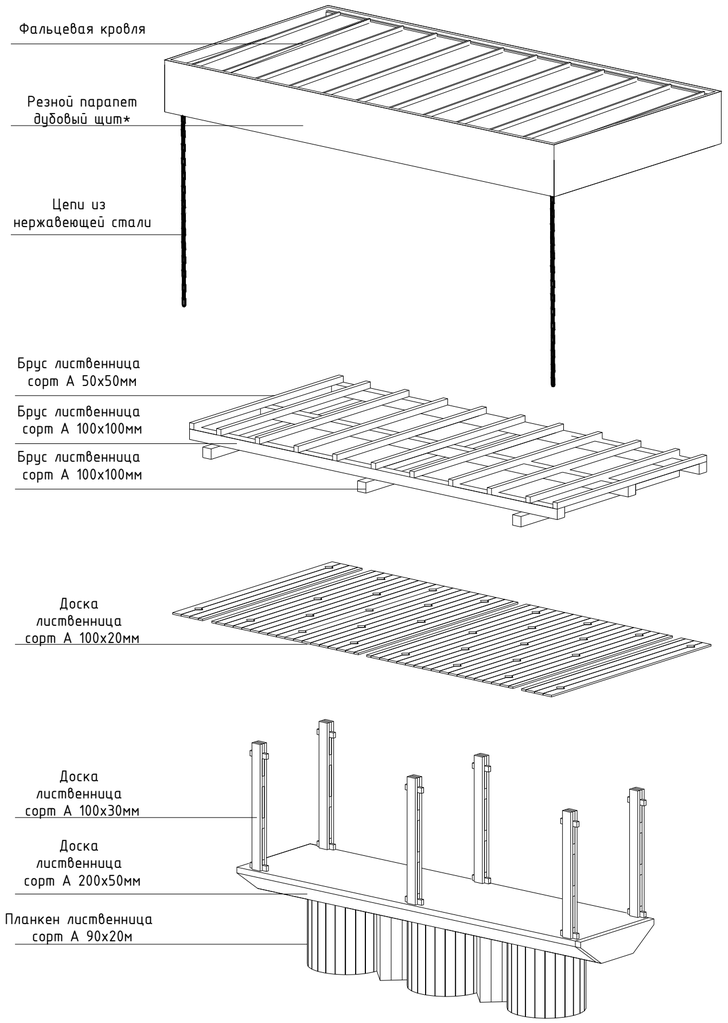

Вид 1-2, М1:30

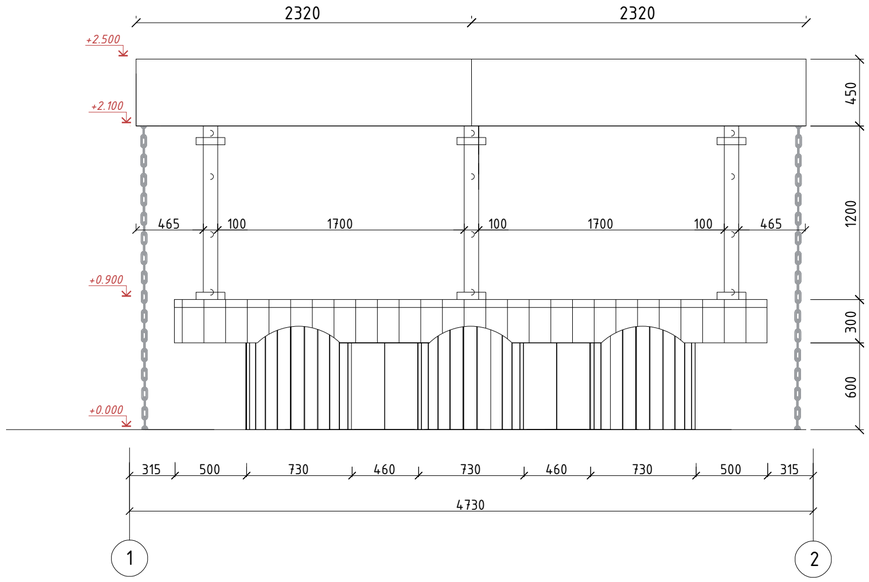

Фрагмент узора

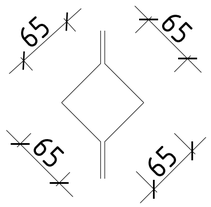

Фрагмент деревянного рисунка, М1:30

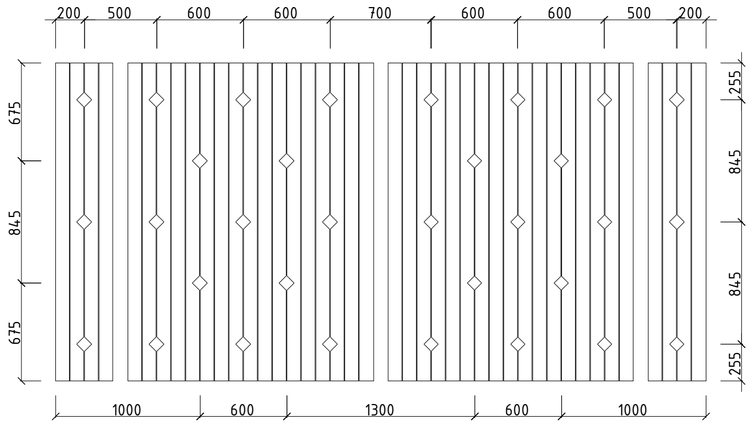

Примечание:

- Габариты: 4730х2430х2500 мм
- Материалы: каркас - брус лиственнца сорт А под маслом (3 слоя), огнебиозащитное покрытие; все резные элементы из дубового щита; кровля - металл из нержавеющей стали,
- Все металлические элементы из нержавеющей стали
- Все материалы оборудования, используемые при выполнении работ, должны соответствовать ГОСТам, действующим на момент выполнения работ.
- Крепление видимых элементов осуществлять скрытым способом.
- Все изменения перед запуском в производство согласовать с авторами проекта. сю рабочую документацию разрабатывает подрядная организация на основании утверждённого проектного решения и в соответствии с действующими нормативными требованиями
- Смотреть совместно с разделом КР.
- Точное местоположение и количество см. в разделе ГП
- МАФ индивидуального изготовления

* Изображения для резки см. приложение 2

Взам. Инв. №	Подпись и дата	Инв. № подл.

Изм.	Кол.уч.	Лист	№Док.	Подп.	Дата	68/2025-АР		
						Благоустройство сквера им. А.В. Ворожейкина с прилегающей территорией улицы Набережной Революции		
Разраб.		Беляков Н.П.			2025	Архитектурные решения	Стадия	Лист	Листов
Проверил		Беляков Н.П.			2025		П	24	25
Н. Контр.		Беляков Н.П.			2025				
ГИП		Марков-Долотов В.П.			2025	Маленький прилавок_НВ3: визуализация, аксонометрия, план М1:30, вид спереди М1:30, сечение 1-1, фрагмент деревянного рисунка М1:30	ИП БЕЛЯКОВ Н.П.		

Большой прилавок_НВ4

План М 1:30

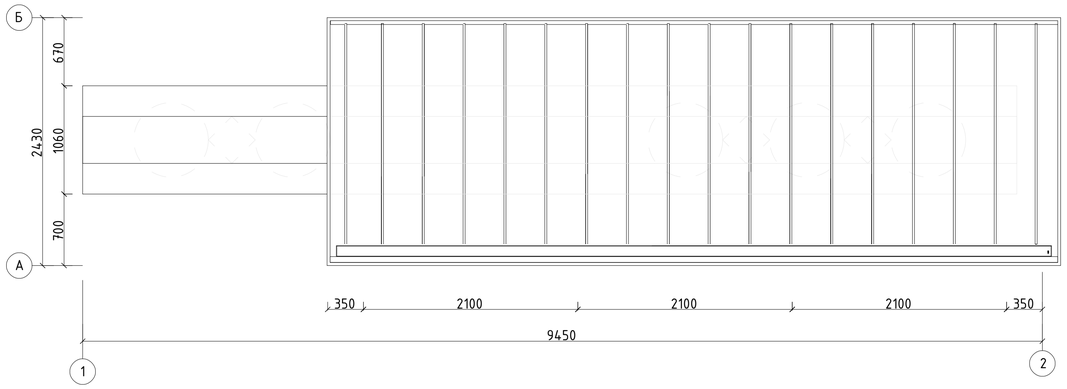

Визуализация

Аксонометрия

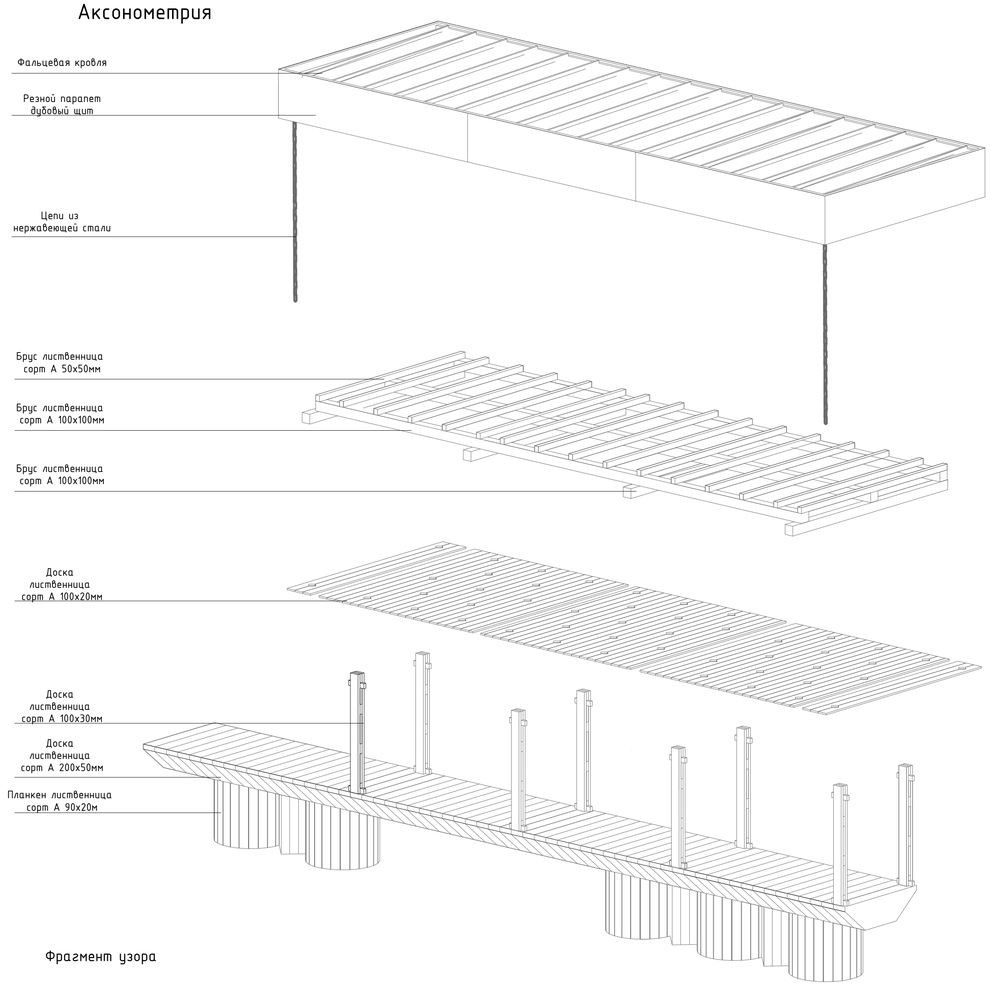

Вид спереди

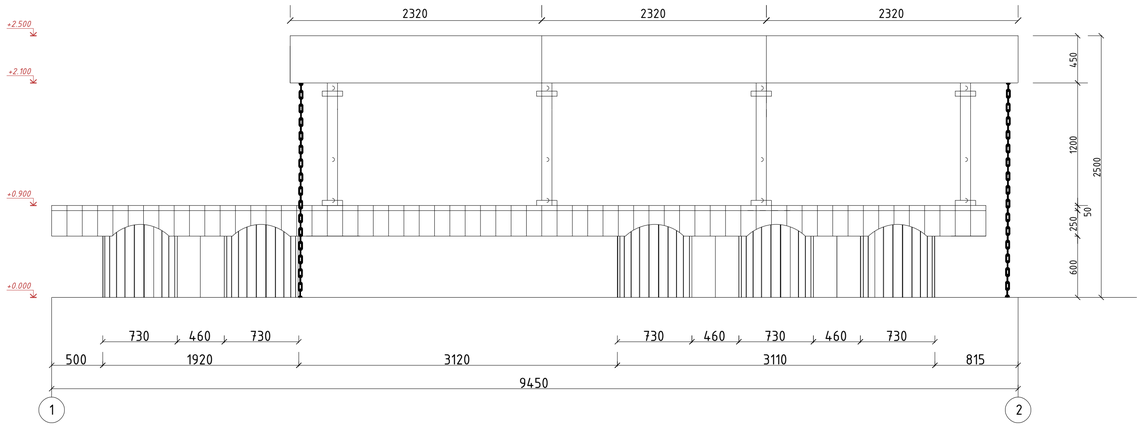

Фрагмент деревянного рисунка, М1:30

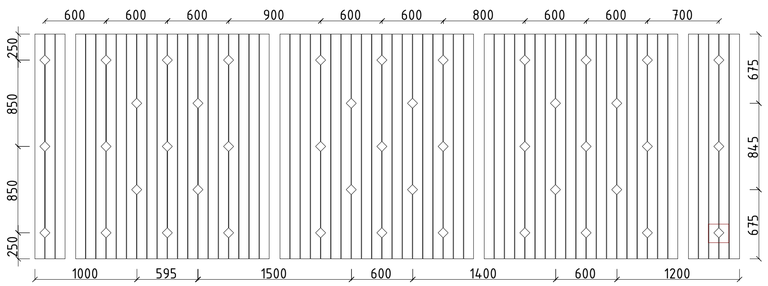

Фрагмент узора

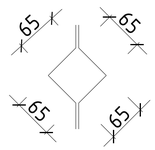

Примечание:

- Габариты: 9450х2430х2500 мм- Материалы: каркас - брус лиственнца сорт А под маслом (3 слоя), огнебиозащитное покрытие; все резные элементы из дубового щита; кровля - металл из нержавеющей стали,
- Все металлические элементы из нержавеющей стали
- Все материалы оборудования, используемые при выполнении работ, должны соответствовать ГОСТам, действующим на момент выполнения работ.
- Крепление видимых элементов осуществлять скрытым способом.
- Все изменения перед запуском в производство согласовать с авторами проекта. сю рабочую документацию разрабатывает подрядная организация на основании утверждённого проектного решения и в соответствии с действующими нормативными тредованиями
- Смотреть совместно с разделом КР.
- Точное местоположение и количество см. в разделе ГП
- МАФ индивидуального изготовления

* Изображения для резки см. приложение 2

						68/2025-АР		
Изм.	Кол.уч.	Лист	№Док.	Подп.	Дата	Благоустройство сквера им. А.В. Ворожейкина с прилегающей территорией улицы Набережной Революции		
Разраб.		Беляков Н.П.			2025	Архитектурные решения	Стадия	Лист	Листов
Проверил		Беляков Н.П.			2025		П	25	25
Н. Контр.		Беляков Н.П.			2025				
ГИП		Чарков-Деляков В.П.			2025	Большой прилавок_НВ4: визуализация, аксонометрия, план М1:30, вид спереди М1:30, , фрагмент деревянного рисунка М1:30	ИП БЕЛЯКОВ Н.П.		

Взам. Инв. №

Подпись и дата

Инв. № подл.

БОЛЬШОЙ ПРИЛАВОК

3

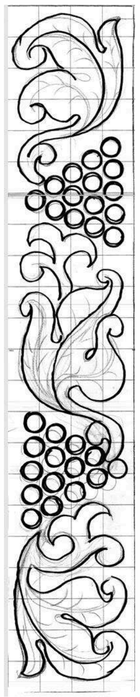

4

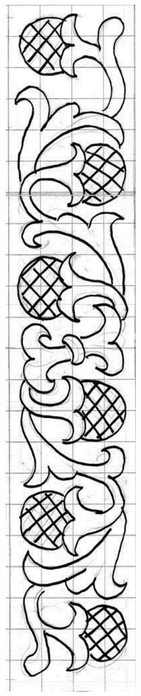

Полотна для резьбы:

1. Карниз Фасадный: Изображение 1 — 400 × 7130 мм
2. Карниз Торцевой: Изображение 1 — 400 × 2380 мм
3. Табличка — 100 × 550 мм
4. Табличка — 100 × 550 мм

2

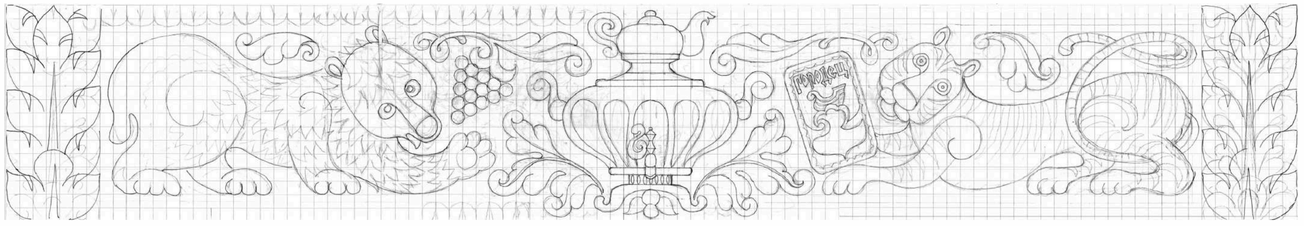

1

маленький прилавок

3

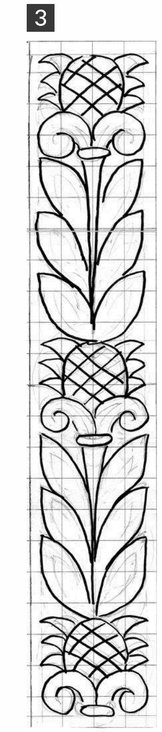

Полотна для резьбы:

1. Карниз Фасадный: Изображение 2 — 400 × 4660 мм
2. Карниз Торцевой: Изображение 2 — 400 × 2380 мм
3. Табличка — 100 × 550 мм

2

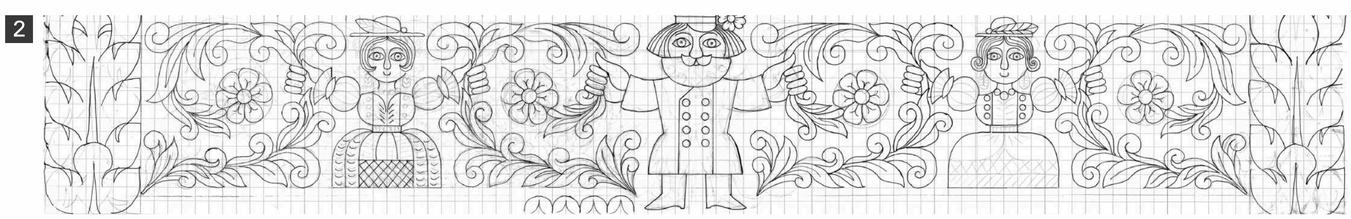

1

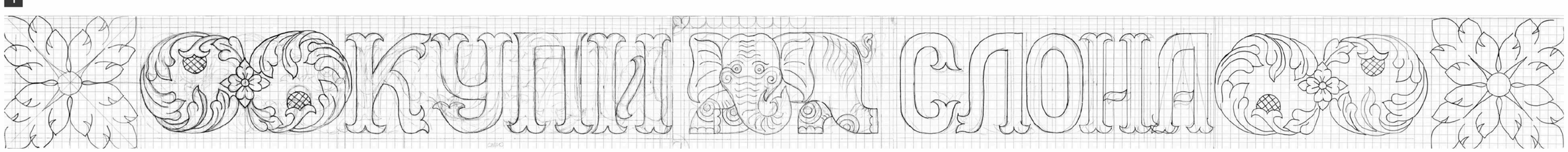

ставни

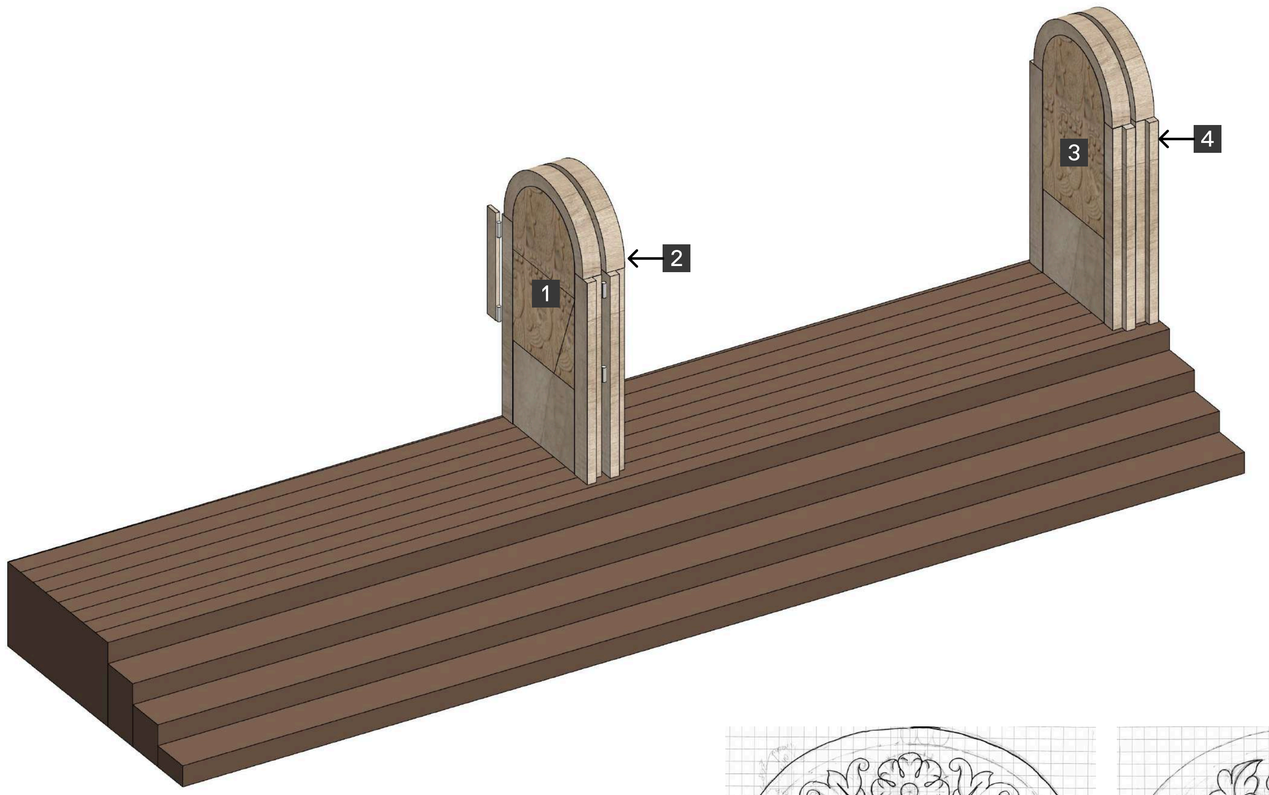

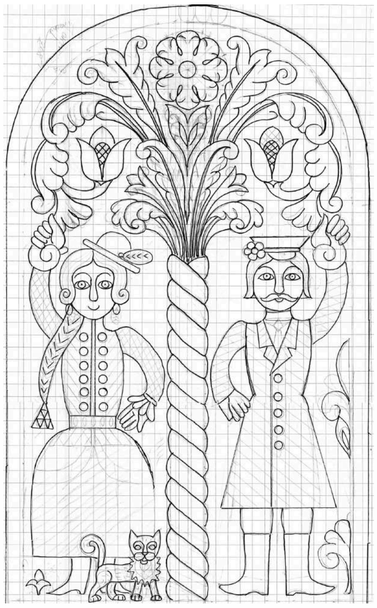

1 весна

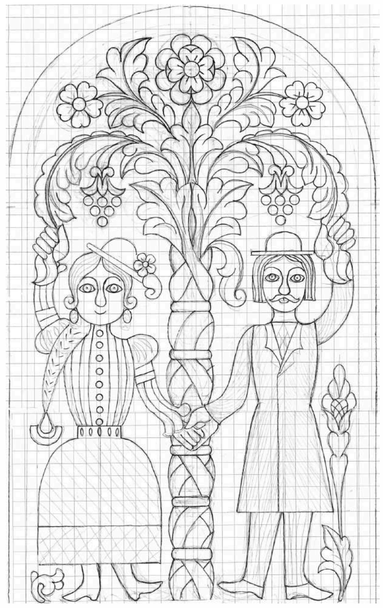

2 лето

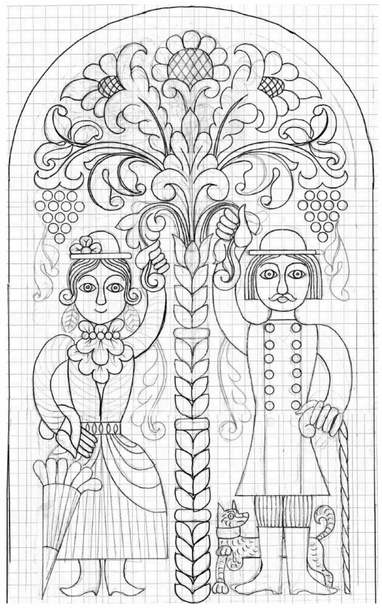

3 осень

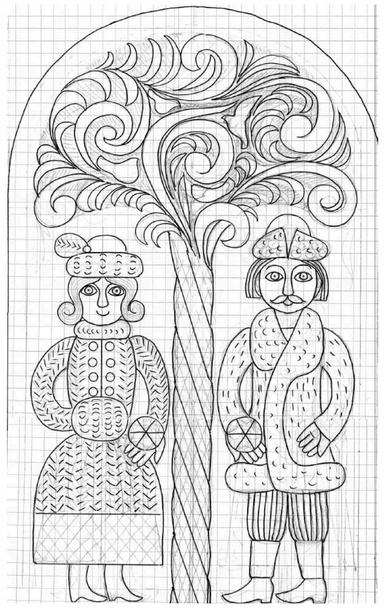

4 зима

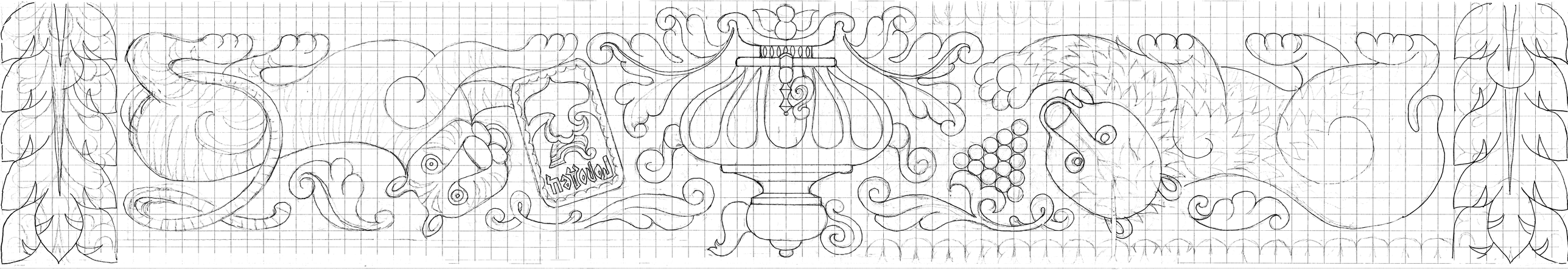
tratado

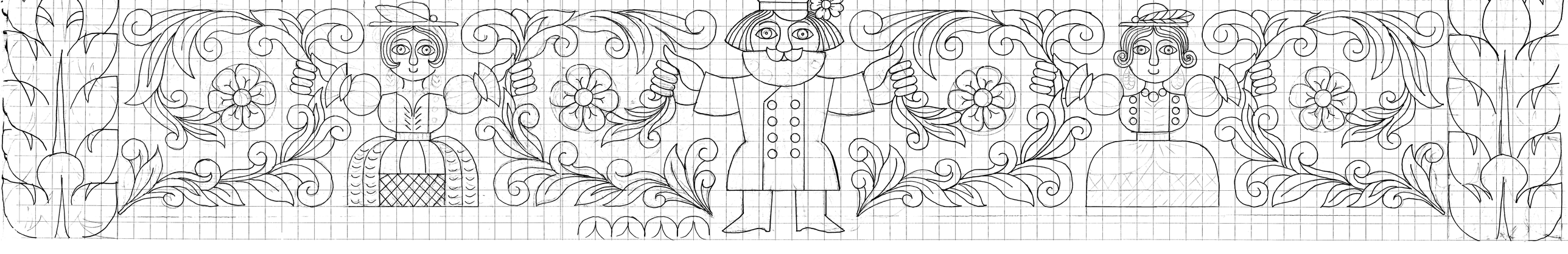

Купи слона

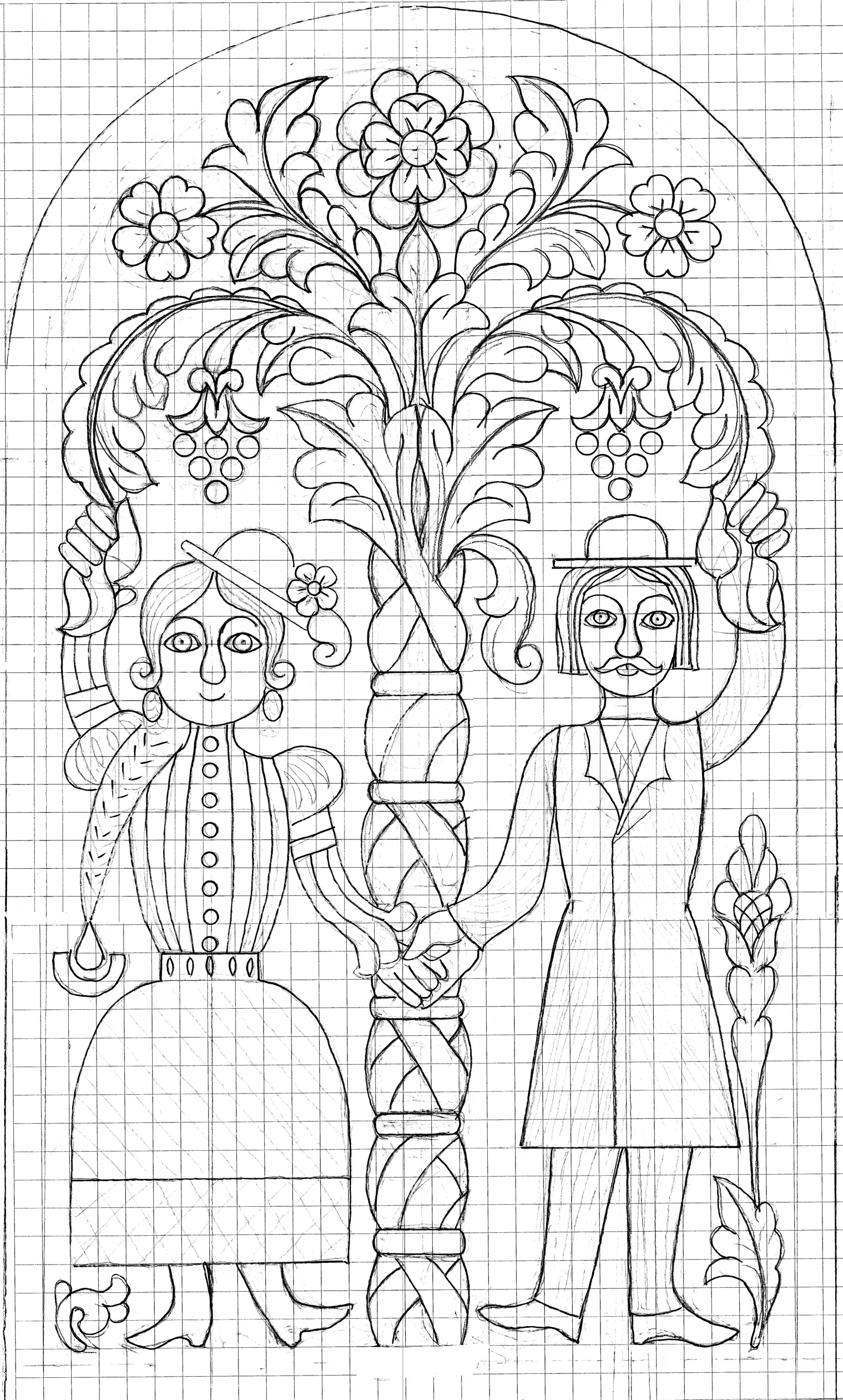

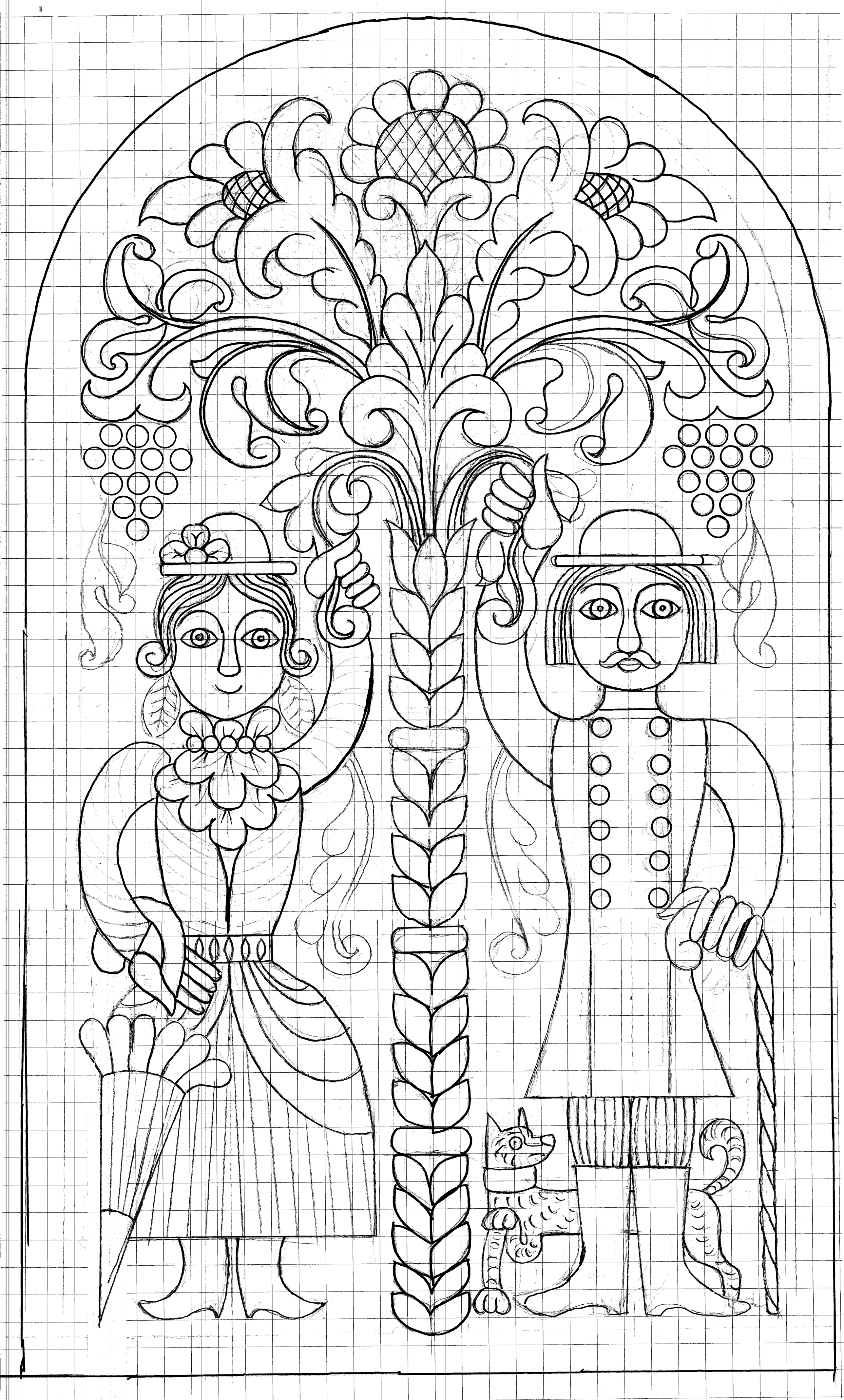

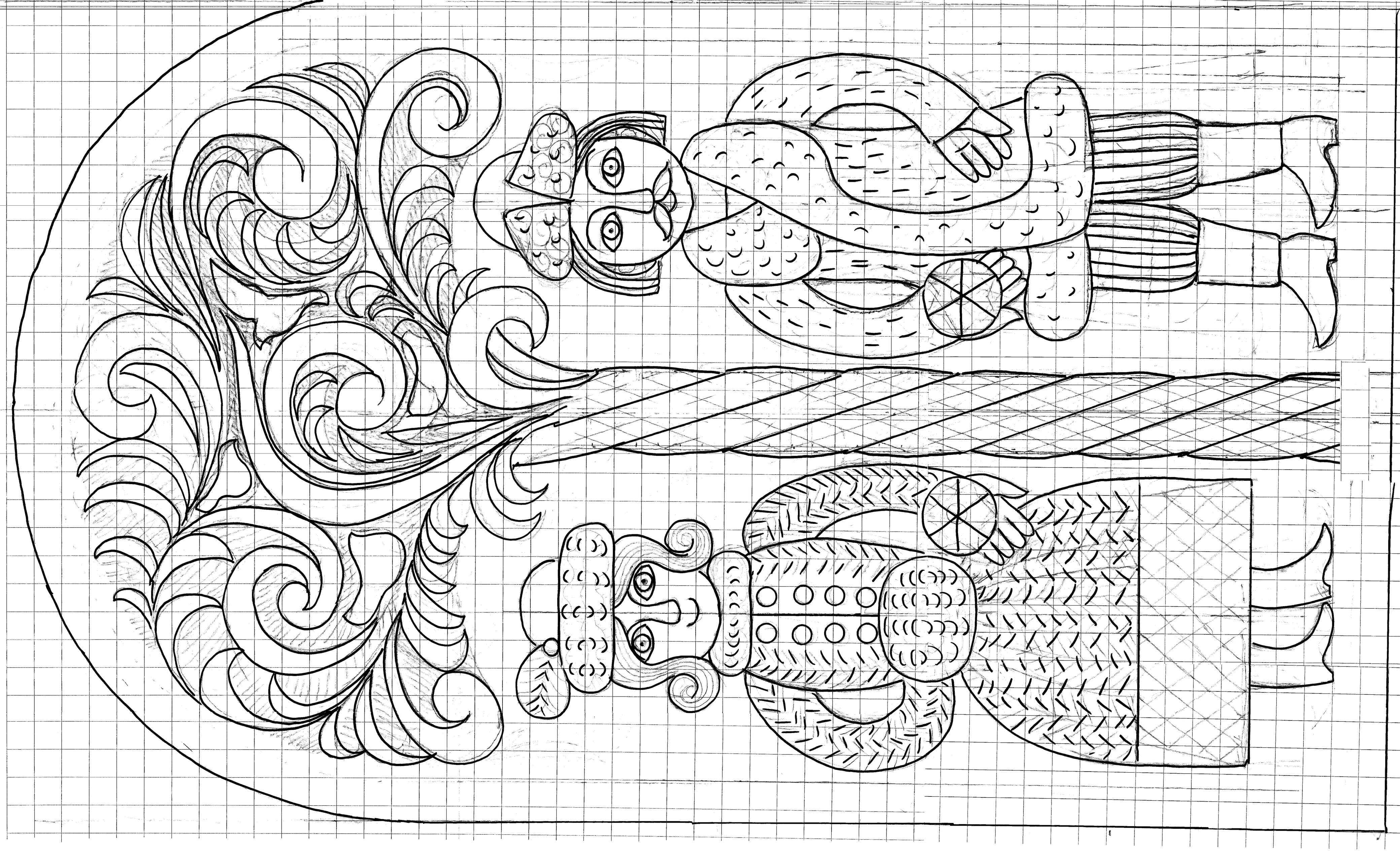

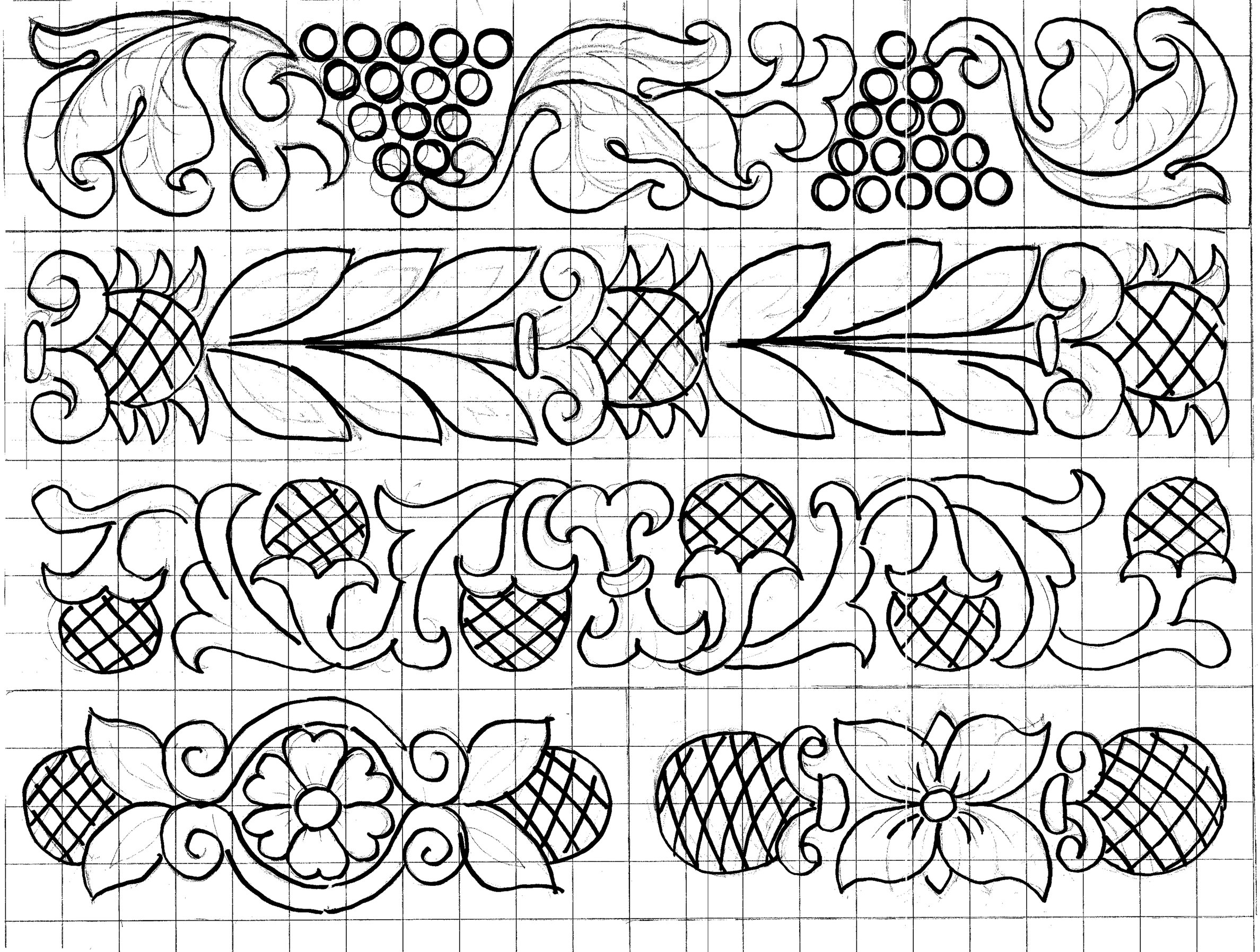

ГОРОДЕЦ

Дизайн концепция информационных табличек

Сквер Ворожейкина,
Городец

2026

Шрифт

Inter Display

Универсальный гротеск для оформления больших объемов информации и подзаголовков.

Начертания:
- Regular — основной текст.
- Medium — основной текст при слабой контрастности носителя.
- Bold — выделение главного и акценты.

Регистр: Стандартный.

Применение: Тело текста, подзаголовки, техническая информация. В зависимости от требований верстки допустимо использование Italic.

Лицензия: Бесплатная (OFL).

Ссылка на скачивание Inter Display

TT NOOKS SCRIPT

Используется исключительно для заголовков и коротких акцентных фраз. Он придает макету характер и уникальность.

Начертание: Regular

Регистр: Только ПРОПИСНЫЕ (все заглавные).

Применение: Заголовки, названия улиц для уличных табличек.

Лицензия: Доступен бесплатно в рамках подписки Adobe Creative Cloud.

Важно

1. Не используйте TT Nooks Script для длинных предложений или мелкого текста — это затрудняет восприятие.
2. При передаче файлов в производство (типографию) все надписи этим шрифтом должны быть переведены в кривые.

Табличка под навесом 1
«Основание Городца»

ОСНОВАНИЕ ГОРОДЦА

ГОРОД-КРЕПОСТЬ НА ВОЛГЕ

До второй половины XII века территория современного Городца находилась между Владимиро-Суздальским княжеством и Волжской Булгарией. В этих землях не было постоянных русский поселений, поэтому булгары свободно передвигались по Волге и совершали набеги на русские города: Муром, Суздаль и Ярославль.

Летописи впервые упоминают Гордец в 1171 году. По данным археологов, уже в то время это был крупный город-крепость с развитыми ремесленничеством и торговлей.

Городец стал первым русским городом в Среднем Поволжье и опорным пунктом, из которого дружины шли в походы на Волжскую Булгарию. В нём же произошло подписание мирного соглашения с булгарами — они признали превосходство русских сил. Это позволило основать Нижний Новгород и открыть дорогу к расширению Руси на восток.

В феврале 1238 года хан Батый разорил и сжёг Городец, однако позже город восстановили. Через него русские князья стали отправлять в Орду дань и ездить за ярлыками, которые давали им право на княжение.

Карта расположения г. Городец XIII век

ГОРОДЕЦКОЕ КНЯЖЕСТВО

14 ноября 1263 года в Городце умер Александр Невский. Город перешёл в удел его сыну Андрею и при нём достиг пика своего могущества.

Андрей Городецкий активно участвовал в междоусобных войнах и с 1294 года княжил во Владимире. А после смерти 27 июля 1304 года был похоронен в Городце. После этого политическая роль города снизилась — вплоть до середины XIV века. В этот период Городец стал уделом Бориса Константиновича в составе Нижегородско-Суздальского великого княжества. Политическую жизнь города тесно связали с Нижним Новгородом и его борьбой за влияние на Северо-Востоке Руси.

В декабре 1408 года Городец снова сожгли. Это произошло во время жестокого набега на Русь ордынского воеводы Едигея. Город сгорел дотла и навсегда исчез с политической карты региона. Его возродили лишь спустя два столетия как торгово-промышленное село, а бывшие городецкие земли вошли в уезды Юрьевца и Балахны.

Табличка под навесом 1
«Основание Городца»

ОСНОВАНИЕ ГОРОДЦА

ГОРОД-КРЕПОСТЬ НА ВОЛГЕ

До второй половины XII века территория современного Городца находилась между Владимиро-Суздальским княжеством и Волжской Булгарией. В этих землях не было постоянных русский поселений, поэтому булгары свободно передвигались по Волге и совершали набеги на русские города: Муром, Суздаль и Ярославль.

Летописи впервые упоминают Гордец в 1171 году. По данным археологов, уже в то время это был крупный город-крепость с развитыми ремесленничеством и торговлей.

Городец стал первым русским городом в Среднем Поволжье и опорным пунктом, из которого дружины шли в походы на Волжскую Булгарию. В нём же произошло подписание мирного соглашения с булгарами — они признали превосходство русских сил. Это позволило основать Нижний Новгород и открыть дорогу к расширению Руси на восток.

В феврале 1238 года хан Батый разорил и сжёг Городец, однако позже город восстановили. Через него русские князья стали отправлять в Орду дань и ездить за ярлыками, которые давали им право на княжение.

Карта расположения г. Городец XIII век

НОВГОРОД
ВЛАДИМИРО-СУЗДАЛЬСКОЕ КНЯЖЕСТВО
ЯРОСЛАВЛЬ
УДМУРТЫ
МАРИЙЦЫ
РОСТОВ
ГОРОДЕЦ
БУЛГАР
СУЗДАЛЬ
НИЖНИЙ НОВГОРОД
БИЛЯР
МОСКВА
ВЛАДИМИР
МОРДВА
ВОЛЖСКАЯ БУЛГАРИЯ

ГОРОДЕЦКОЕ КНЯЖЕСТВО

14 ноября 1263 года в Городце умер Александр Невский. Город перешёл в удел его сыну Андрею и при нём достиг пика своего могущества.

Андрей Городецкий активно участвовал в междоусобных войнах и с 1294 года княжил во Владимире. А после смерти 27 июля 1304 года был похоронен в Городце. После этого политическая роль города снизилась — вплоть до середины XIV века. В этот период Городец стал уделом Бориса Константиновича в составе Нижегородско-Суздальского великого княжества. Политическую жизнь города тесно связали с Нижним Новгородом и его борьбой за влияние на Северо-Востоке Руси.

В декабре 1408 года Городец снова сожгли. Это произошло во время жестокого набега на Русь ордынского воеводы Едигея. Город сгорел дотла и навсегда исчез с политической карты региона. Его возродили лишь спустя два столетия как торгово-промышленное село, а бывшие городецкие земли вошли в уезды Юрьевца и Балахны.

Табличка под навесом 1
«Основание Городца»

Описание конструкции

Общие габариты	900×1700 мм
Крепление	Дистанционные держатели из нержавеющей стали на стену навеса
Материал основы	Полимерное стекло с УФ-защитой
Цвет основы	Прозрачный
Способ нанесения текстового блока и рисунка	УФ-печать с внутренней стороны
Цвет текстового блока и графики	CMYK 75/65/55/65

Макет

ОСНОВАНИЕ ГОРОДЦА

ГОРОД-КРЕПОСТЬ НА ВОЛГЕ

До второй половины XII века территория современного Городца находилась между Владимиро-Суздальским княжеством и Волжской Булгарией. В этих землях не было постоянных русский поселений, поэтому булгары свободно передвигались по Волге и совершали набеги на русские города: Муром, Суздаль и Ярославль.

Летописи впервые упоминают Гордец в 1171 году. По данным археологов, уже в то время это был крупный город-крепость с развитыми ремесленничеством и торговлей.

Городец стал первым русским городом в Среднем Поволжье и опорным пунктом, из которого дружины шли в походы на Волжскую Булгарию. В нём же произошло подписание мирного соглашения с булгарами — они признали превосходство русских сил. Это позволило основать Нижний Новгород и открыть дорогу к расширению Руси на восток.

В феврале 1238 года хан Батый разорил и сжёг Городец, однако позже город восстановили. Через него русские князья стали отправлять в Орду дань и ездить за ярлыками, которые давали им право на княжение.

Карта расположения г. Городец XIII век

ГОРОДЕЦКОЕ КНЯЖЕСТВО

14 ноября 1263 года в Городце умер Александр Невский. Город перешёл в удел его сыну Андрею и при нём достиг пика своего могущества.

Андрей Городецкий активно участвовал в междоусобных войнах и с 1294 года княжил во Владимире. А после смерти 27 июля 1304 года был похоронен в Городце. После этого политическая роль города снизилась — вплоть до середины XIV века. В этот период Городец стал уделом Бориса Константиновича в составе Нижегородско-Суздальского великого княжества. Политическую жизнь города тесно связали с Нижним Новгородом и его борьбой за влияние на Северо-Востоке Руси.

В декабре 1408 года Городец снова сожгли. Это произошло во время жестокого набега на Русь ордынского воеводы Едигея. Город сгорел дотла и навсегда исчез с политической карты региона. Его возродили лишь спустя два столетия как торгово-промышленное село, а бывшие городецкие земли вошли в уезды Юрьевца и Балахны.

Табличка под навесом 2
«Расцвет Городца»

РАСЦВЕТ ГОРОДЦА

ВОЗРОЖДЕНИЕ И ТОРГОВЛЯ

К XIX веку город стал известен как центр судового промысла, ремёсел и крупная торговая пристань на Волге. У подножия Троицкой горы располагался городецкий базар, куда съезжались ремесленники и купцы из окрестных сёл и соседних уездов. Из города вверх по Волге отправляли хлеб, а вниз по реке — деревянные изделия, украшенные знаменитой городецкой росписью.

РЕМЁСЛА И ПРОМЫШЛЕННОСТЬ

Современники писали о Городце: «Местные жители занимаются выделкой кожи, печением пряников, куют якоря, гвозди, подковы, сошники. Бьют льняное масло, красят пряжу и холсты, плотничают и на собственных судах перевозят хлеб с низовых пристаней к Рыбинску». В конце XIX века в селе работали судостроительные и лесопильные предприятия, два механических завода, крупная паровая мельница, кожевенные и валяно-сапожные производства.

КУЛЬТУРА И ОБЛИК ГОРОДА

Экономический подъём второй половины XIX века нашёл отражение и в культурной жизни Городца: здесь открыли библиотеку-читальню, мужскую и женскую гимназии, педагогический музей. Как писали нижегородские газеты, «в верхней нагорной части села есть улицы, которые сделали бы честь любому уездному городу, мощёные и даже освещаемые фонарями, обставленные домами городской постройки, принадлежащими местному купечеству».

Исходник изображения принадлежит Государственному Владимиро-Суздальскому историко-архитектурному и художественному музею-заповеднику

ГОРОДЕЦКАЯ РОСПИСЬ

Городецкая роспись, один из самых узнаваемых промыслов города, зародилась не в самом Городце, а в деревнях по берегам реки Узола, на северо-востоке от города. Крестьяне украшали ею предметы повседневного быта — прежде всего донца прялок, — а торговали ими на ярмарке в Городце, откуда и произошло название промысла.

Табличка под навесом 2
«Расцвет Городца»

Табличка под навесом 2
«Расцвет Городца»

Описание конструкции

Общие габариты	900×1700 мм
Крепление	Дистанционные держатели из нержавеющей стали на стену навеса
Материал основы	Полимерное стекло с УФ-защитой
Цвет основы	Прозрачный
Способ нанесения текстового блока и рисунка	УФ-печать с внутренней стороны
Цвет текстового блока	CMYK 75/65/55/65
Цвета графики CMYK	черный — 75/65/55/65 красный — 5/95/100/5 бордовый — 20/80/50/70 синий — 85/50/0/15 темно синий — 75/40/0/80 зеленый — 65/15/85/25 белый — 0/0/0/0

Макет

Табличка на лестнице 1
«Торговые ряды»

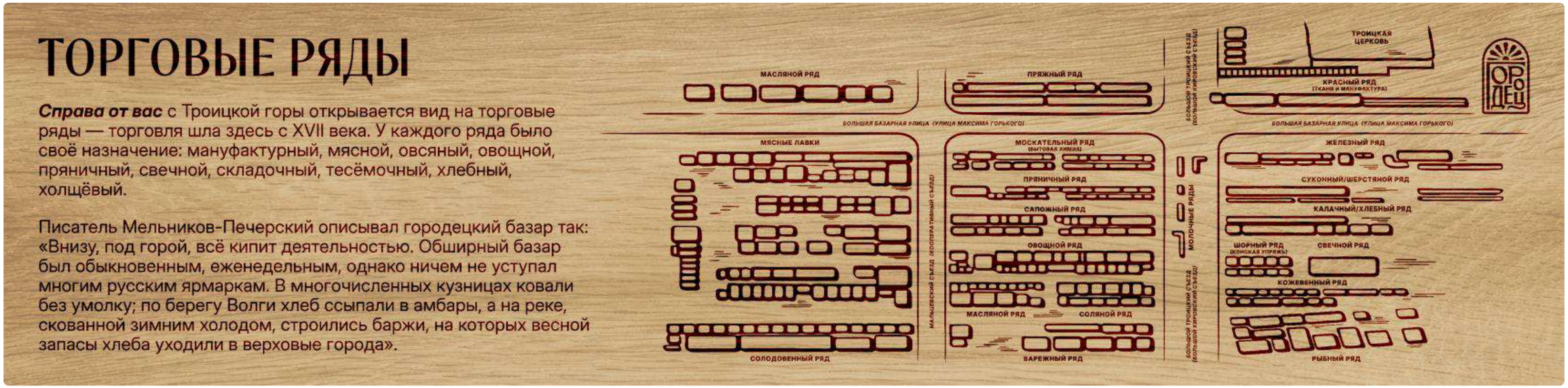

Табличка на лестнице 1
«Торговые ряды»

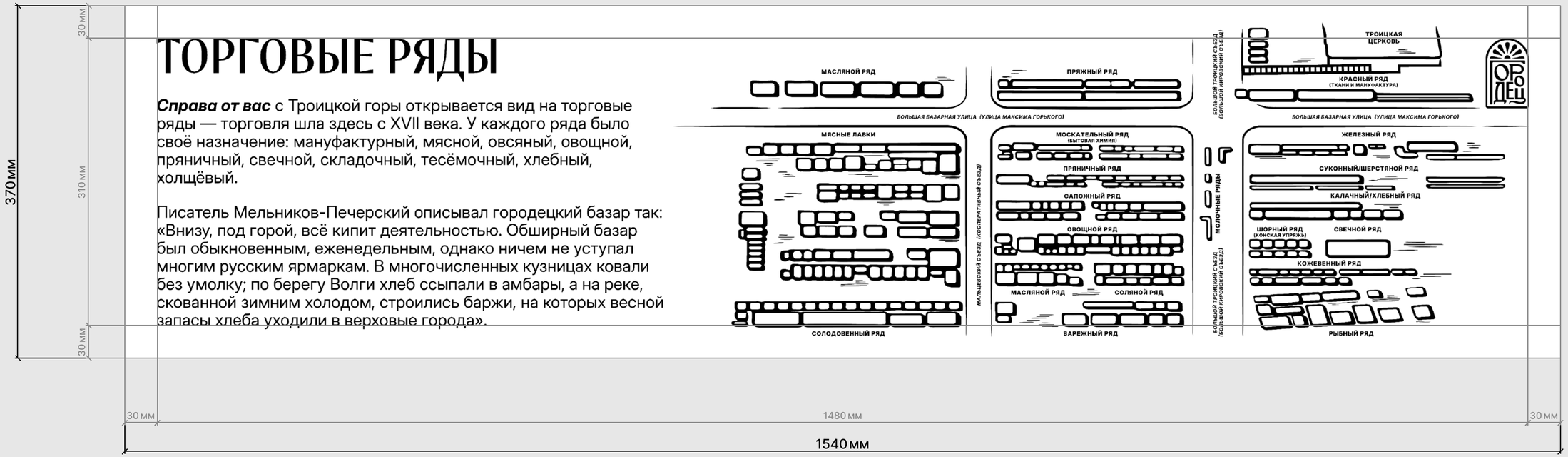

ТОРГОВЫЕ РЯДЫ

Справа от вас с Троицкой горы открывается вид на торговые ряды — торговля шла здесь с XVII века. У каждого ряда было своё назначение: мануфактурный, мясной, овсяный, овощной, пряничный, свечной, складочный, тесёмочный, хлебный, холщёвый.

Писатель Мельников-Печерский описывал городецкий базар так: «Внизу, под горой, всё кипит деятельностью. Обширный базар был обыкновенным, еженедельным, однако ничем не уступал многим русским ярмаркам. В многочисленных кузницах ковали без умолку; по берегу Волги хлеб ссыпали в амбары, а на реке, скованной зимним холодом, строились баржи, на которых весной запасы хлеба уходили в верховые города».

МАСЛЯНОЙ РЯД
ПРЯЖНЫЙ РЯД
БОЛЬШАЯ БАЗАРНАЯ УЛИЦА (УЛИЦА МАКСИМА ГОРЬКОГО)
БОЛЬШОЙ ТРОИЦКИЙ СЪЕЗД (БОЛЬШОЙ МИНЕЕВСКИЙ СЪЕЗД)
ТРОИЦКАЯ ЦЕРКОВЬ
КРАСНЫЙ РЯД (ТКАНИ И МАНУФАКТУРА)
БОЛЬШАЯ БАЗАРНАЯ УЛИЦА (УЛИЦА МАКСИМА ГОРЬКОГО)
ГОРОДЕЦ
МЯСНЫЕ ЛАВКИ
МАЛЫШЕВСКИЙ СЪЕЗД (КООПЕРАТИВНЫЙ СЪЕЗД)
МОСКАТЕЛЬНЫЙ РЯД (БЫТОВАЯ ХИМИЯ)
ПРЯНИЧНЫЙ РЯД
САПОЖНЫЙ РЯД
ОВОЩНОЙ РЯД
МАСЛЯНОЙ РЯД
СОЛЯНОЙ РЯД
МОЛОЧНЫЕ РЯДЫ
ЖЕЛЕЗНЫЙ РЯД
СУКОННЫЙ/ШЕРСТЯНОЙ РЯД
КАЛАЧНЫЙ/ХЛЕБНЫЙ РЯД
ШОРНЫЙ РЯД (КОНСКАЯ УПРЯЖЬ)
СВЕЧНОЙ РЯД
КОЖЕВЕННЫЙ РЯД
СОЛОДОВЕННЫЙ РЯД
ВАРЕЖНЫЙ РЯД
РЫБНЫЙ РЯД

Табличка на лестнице 1
«Торговые ряды»

Описание конструкции

Общие габариты	370×1540 мм
Материал основы	Щит из лиственницы
Способ нанесения текстового блока и рисунка	Выжигание [на ЧПУ — подобрать мощность, наносить в несколько проходов, изображения и тексты станут черными]

Макет

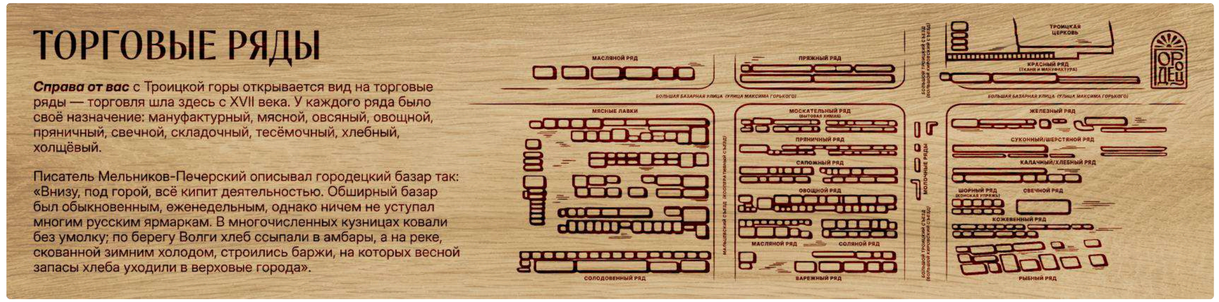

Табличка на лестнице 2
«Судостроение»

СУДОСТРОЕНИЕ

Во второй половине XIX века в России развивалось пароходство, и Городец стал одним из центров волжского судостроения.

В городе производили деревянные баржи для перевозки провизии и топлива, например зерна, соли и керосина. Суда строили в Нижней Слободе и Городецком затоне, вид на который открывается справа от вас.

В 1893–1894 годах городецкие мастера спустили на воду 44 судна стоимостью более 430 тысяч рублей. Для сравнения, на Городецком базаре за эти деньги можно было купить 50 вагонов пряников.

Судостроением в Городце занимались крупные предприниматели. Например, купец Константин Васильевич Кузнецов построил механический завод — самое большое предприятие города на рубеже XIX–XX веков. На нём изготавливали пароходные машины, котлы и корпуса.

Мелкие ремесленники тоже строили суда, чтобы летом самостоятельно перевозить на них грузы. После революции они начали объединяться в промысловые артели: пришедшие к власти большевики стали бороться с частным предпринимательством. Так образовалась, например, Городецкая судоверфь — в 1920-е годы на ней трудились больше 700 рабочих.

Табличка на лестнице 2
«Судостроение»

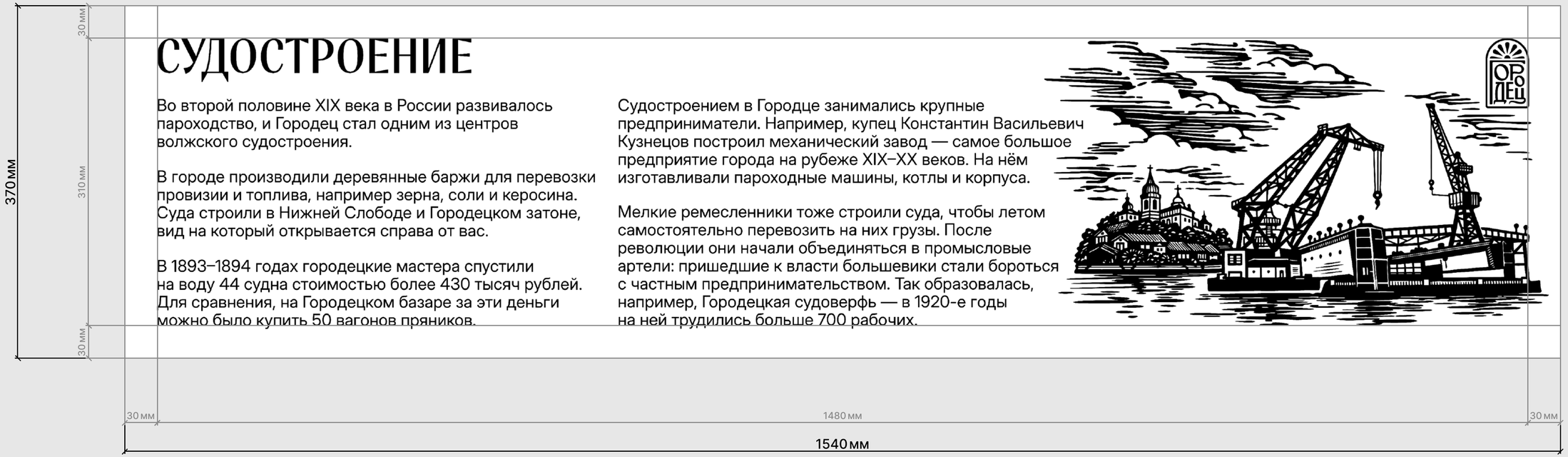

СУДОСТРОЕНИЕ

Во второй половине XIX века в России развивалось пароходство, и Городец стал одним из центров волжского судостроения.

В городе производили деревянные баржи для перевозки провизии и топлива, например зерна, соли и керосина. Суда строили в Нижней Слободе и Городецком затоне, вид на который открывается справа от вас.

В 1893–1894 годах городецкие мастера спустили на воду 44 судна стоимостью более 430 тысяч рублей. Для сравнения, на Городецком базаре за эти деньги можно было купить 50 вагонов пряников.

Судостроением в Городце занимались крупные предприниматели. Например, купец Константин Васильевич Кузнецов построил механический завод — самое большое предприятие города на рубеже XIX–XX веков. На нём изготавливали пароходные машины, котлы и корпуса.

Мелкие ремесленники тоже строили суда, чтобы летом самостоятельно перевозить на них грузы. После революции они начали объединяться в промысловые артели: пришедшие к власти большевики стали бороться с частным предпринимательством. Так образовалась, например, Городецкая судоверфь — в 1920-е годы на ней трудились больше 700 рабочих.

Табличка на лестнице 2
«Судостроение»

Описание конструкции

Общие габариты	370×1540 мм
Материал основы	Щит из лиственницы
Способ нанесения текстового блока и рисунка	Выжигание [на ЧПУ — подобрать мощность, наносить в несколько проходов, изображения и тексты станут черными]

Макет

Информационный стенд в сквере
«Угловая башня Троицкого собора»

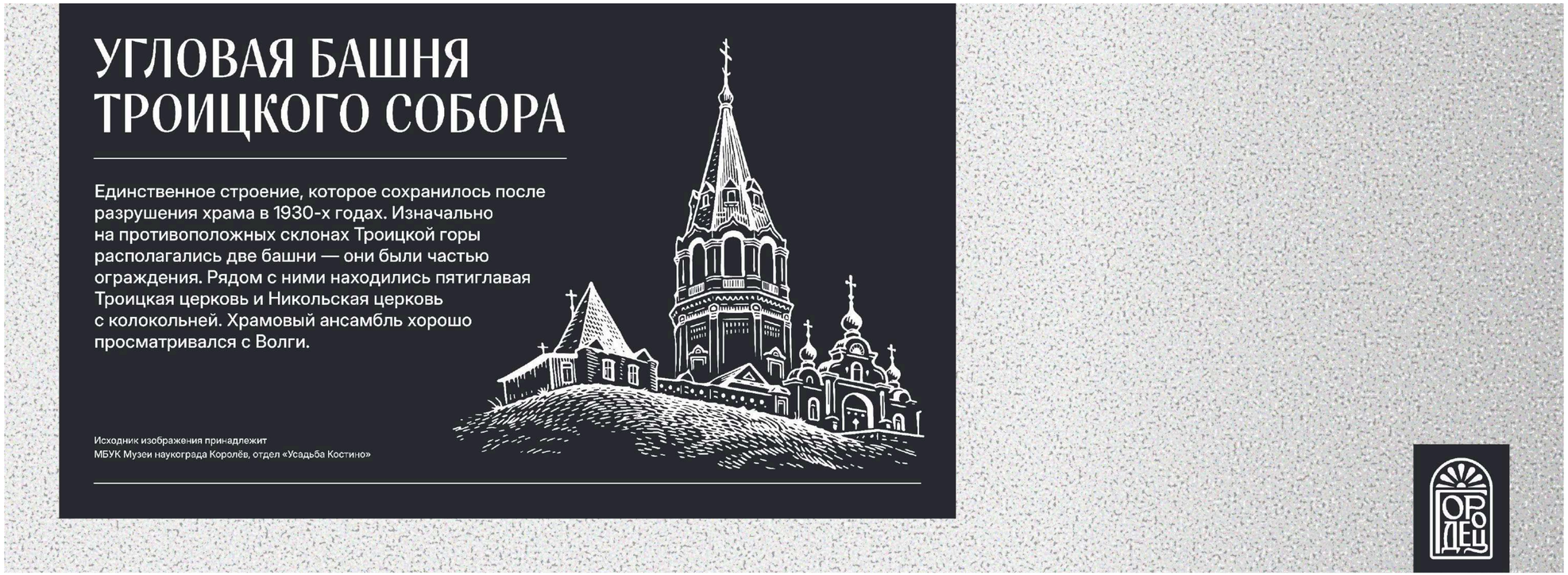

Информационный стенд в сквере
«Угловая башня Троицкого собора»

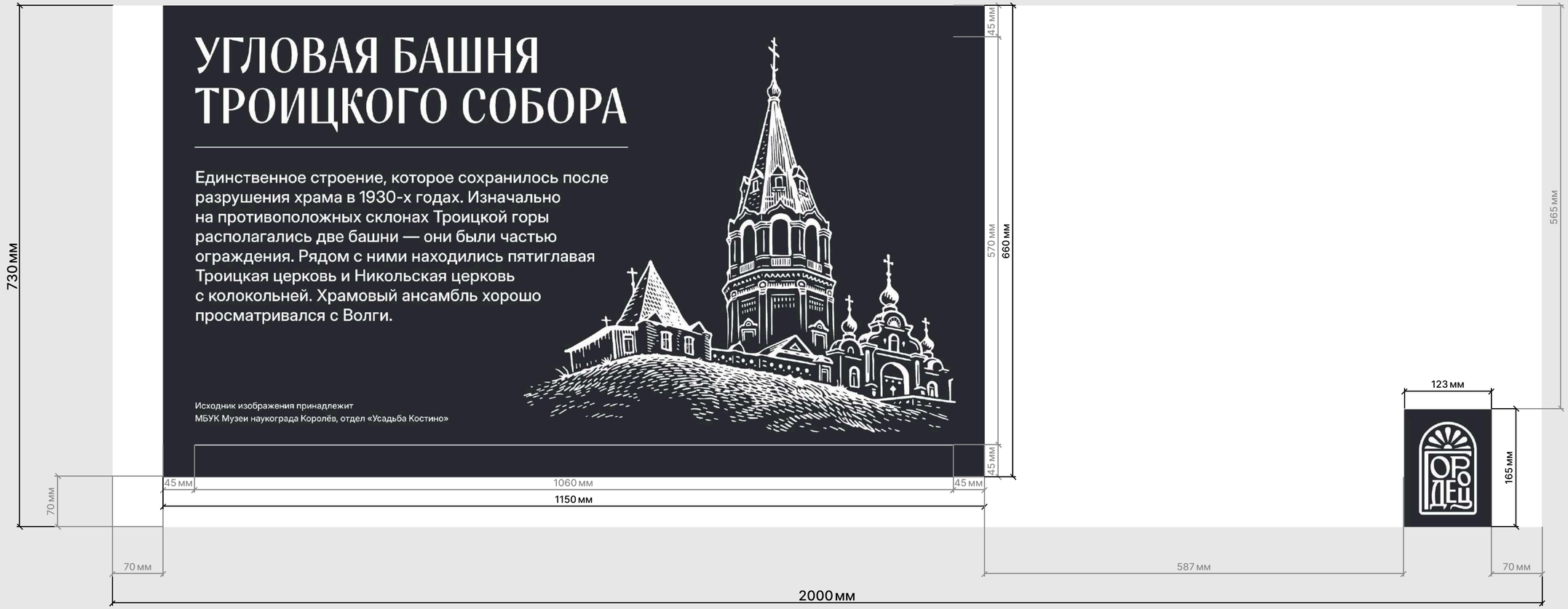

Информационный стенд в сквере «Угловая башня Троицкого собора»

Описание конструкции

Общие габариты — Макет 1	660×1150 мм
Общие габариты — Макет 2	123×165 мм
Материал основы	Нержавеющая сталь анодированная
Цвет основы	RAL 9011
Способ нанесения текстового блока и рисунка	Лазерная гравировка [снятие темного слоя гальваники]

Макет 1

Макет 2

Таймлайн на скамье

Таймлайн на скамье

Таймлайн на скамье

Описание конструкции

Общие габариты	150×150 мм
Материал основы	Нержавеющая сталь
Способ нанесения текстового блока	Лазерная гравировка [изображения и тексты станут черными]

Макет

Информационная табличка с названием улицы

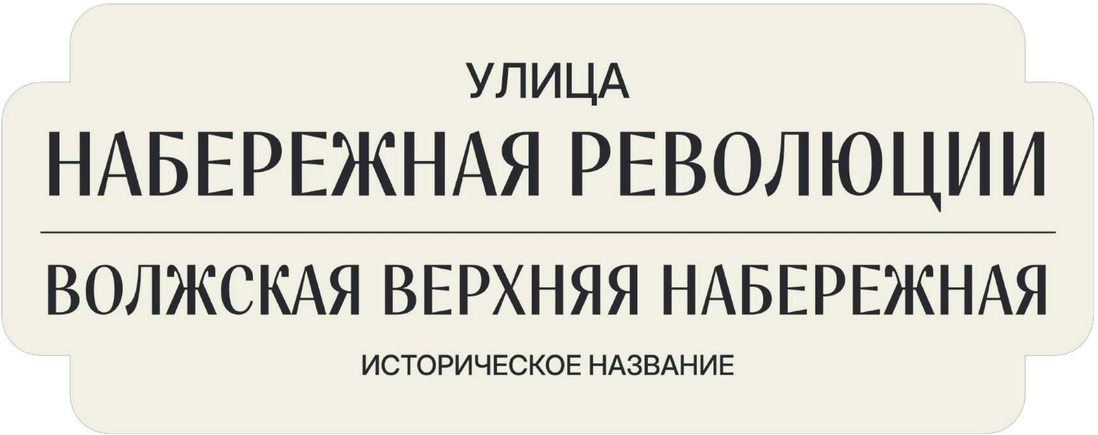

Информационная табличка с названием улицы

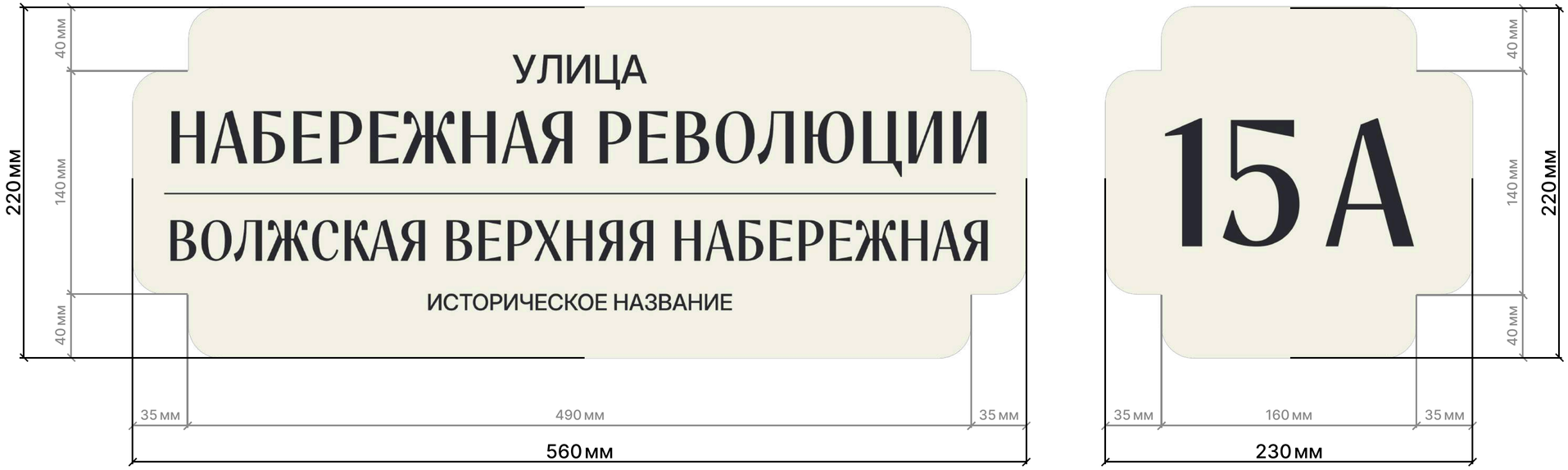

Информационная табличка с названием улицы

Описание конструкции

Общие габариты — Макет 1	220×560 мм
Общие габариты — Макет 2	220×230 мм
Материал основы	Металл с порошковой покраской по RAL
Цвет основы	RAL 9001
Способ нанесения текстового блока	УФ печать
Цвет текстового блока	RAL 9011/ CMYK 75/65/55/65

Макет 1

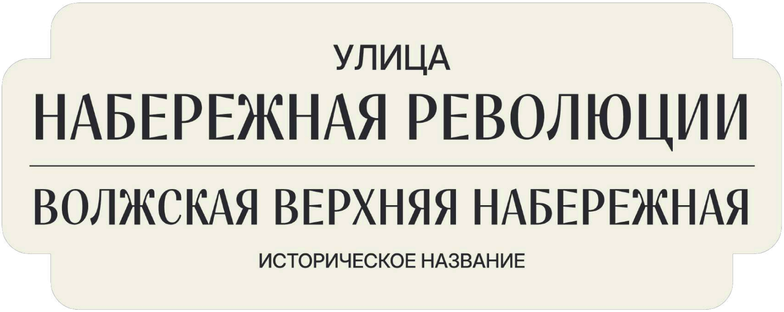

Макет 2